ВЫСЕЧНЫЕ НОЖНИЦЫ - 0 601 533 103 - GNA 3,5

www.powertools-aftersalesservice.com

BOSCH

Предмет	Каталожный номер детали	Описание	Иллюстрация	Цена	Количество	Ценовая группа
1	1 605 108 2CC	КОРПУС МОТОРА	1	592,70 R	1	25
2	1 604 220 194	статор 240V	1	1.227,36 R	1	31
3	1 604 010 183	Ротор 220V	1	2.727,47 R	1	38
3/50	2 606 610 049	ВЕНТИЛЯТОР	1	84,80 R	1	12
4	1 607 200 086	ВЫКЛЮЧАТЕЛЬ	1	476,43 R	1	23
4/10	2 910 110 048	Винт DIN 85-AM3x6-CUZN	1	36,72 R	2	10
5	3 604 460 192	СЕТЕВОЙ КАБЕЛЬ	1	-,-	1	-
6	2 600 703 011	НАКОНЕЧНИК Ø8,3-Ø9,4x95 MM	1	118,02 R	1	14
7	1 601 302 024	Фиксатор кабеля	1	36,72 R	1	10
12	2 607 329 124	ПОМЕХОПОДАВЛЯЮЩИЙ ФИЛЬТР	1	417,86 R	1	22
13	2 600 905 032	ШАРИКОПОДШИПНИК 7x19x6	1	209,81 R	1	17
14	2 600 905 021	Шарикоподшипники 9x24x7	1	355,80 R	1	21
16	1 601 323 019	Щёточный держатель	1	36,72 R	2	10
17	3 601 110 345	ФИРМЕННЫЙ ЗНАК	1	148,61 R	2	15
18	1 604 611 026	Пружина сжатия	1	36,72 R	1	10
22	1 602 319 002	Толкатель	1	62,07 R	1	11
23	1 602 026 057	РУКОЯТКА ВЫКЛЮЧАТЕЛЯ ЧЕРНЫЙ	1	62,07 R	1	11
25	1 600 508 010	КРЫШКА КОРПУСА СИНИЙ	1	265,75 R	1	19
26	1 600 502 020	РЕЗИНОВАЯ ВТУЛКА	1	62,07 R	1	11
29	1 601 328 005	Кольцо воздуховод	1	84,80 R	1	12
39	1 604 652 013	СПИРАЛЬНАЯ ПРУЖИНА	1	62,07 R	2	11
40	1 604 477 011	ПЛОСКИЙ ШТЕКЕР	1	84,80 R	4	12
47	2 910 211 018	ВИНТ САМОНАРЕЗАЮЩИЙ DIN 7971-ST3,9x13-F	1	36,72 R	1	10
48	1 613 435 034	ВИНТ СО СФЕРИЧЕСКОЙ ГОЛОВ 3x10 ST	1	36,72 R	4	10
53	1 604 448 005	СОЕДИНИТЕЛЬНЫЙ КАБЕЛЬ L=95 MM БЕЛЫЙ	1	118,02 R	1	14
54	1 604 448 006	СОЕДИНИТЕЛЬНЫЙ КАБЕЛЬ L=40 MM БЕЛЫЙ	1	84,80 R	1	12
55	2 914 201 508	ВИНТ С ГОЛОВКОЙ TORX	1	36,72 R	5	10
101	3 605 806 176	КОРПУС РЕДУКТОРА	1	11.435,28 R	1	51
102	3 606 110 007	ЭКСЦЕНТРИКОВЫЙ ВАЛ	1	2.462,59 R	1	37
103	1 900 905 326	Шарикоподшипники 6303-2 Z DIN 625	1	1.419,68 R	1	32
104	1 601 008 003	ИЗОЛИРУЮЩАЯ ПЛАСТИНА	недоступно	84,80 R	1	12

Предмет	Каталожный номер детали	Описание	Иллюстрация	Цена	Количество	Ценовая группа
106	3 606 316 086	Цилиндрическая Шестерня Z=37	1	2.462,59 R	1	37
108	3 600 917 019	ИГОЛЬЧАТЫЙ ПОДШИПНИК	1	476,43 R	1	23
109	3 600 200 041	ФЕТРОВОЕ КОЛЬЦО	1	84,80 R	1	12
110	3 602 001 006	ШАТУН	1	5.982,96 R	1	46
111	3 600 917 042	ИГОЛЬЧАТЫЙ ПОДШИПНИК	1	355,80 R	1	21
112	2 917 530 199	ЦИЛИНДРИЧЕСКИЙ ШТИФТ DIN 6325-10m6x24	1	265,75 R	1	19
114	3 603 070 002	ТОЛКАТЕЛЬ	1	1.986,16 R	1	35
116	2 912 080 238	ШПИЛЬКА DIN 913-M8x16-45H	1	36,72 R	1	10
117	3 601 006 010	УПЛОТНЕНИЕ	1	118,02 R	1	14
119	3 600 400 018	НАПРАВЛЯЮЩАЯ ГИЛЬЗА	1	1.419,68 R	1	32
120	2 917 510 094	ЦИЛИНДРИЧЕСКИЙ ШТИФТ DIN 7-4 M6x10-ST	1	36,72 R	1	10
121	3 603 301 016	КРУГЛАЯ ГАЙКА	1	1.986,16 R	1	35
122	3 607 031 358	ДЕРЖАВКА МАТРИЦЫ	1	14.400,53 R	1	53
123	2 910 141 163	Винт с внутр.шестигран. DIN 912-M5x22-8.8	1	36,72 R	2	10
125	3 602 380 009	НАПРАВЛЯЮЩАЯ	1	2.197,71 R	1	36
126	2 916 011 011	Уплотнительная шайба DIN 433-5,3-ST	1	36,72 R	2	10
127	2 916 069 159	ПРУЖИННАЯ ШАЙБА	1	148,61 R	2	15
128	2 910 141 160	Винт с внутр.шестигран. DIN 912-M5x18-8.8	1	36,72 R	2	10
130	2 600 910 006	ИГОЛЬЧАТЫЙ ПОДШИПНИК Ø7 MM	1	148,61 R	2	15
131	1 600 100 631	Регулировочное кольцо 0,5 MM ТОЛСТЫЙ	1	62,07 R	2	11
132	3 605 805 026	ОПОРНЫЙ ФЛАНЕЦ	1	4.157,65 R	1	43
133	2 910 141 172	Винт с внутр.шестигран. DIN 912-M5x45-8.8	1	62,07 R	4	11
136	3 601 181 039	УПОРНЫЙ ЛИСТ	1	148,61 R	1	15
137	1 600 290 016	Кольцо уплотнительное	1	84,80 R	1	12
138	1 600 300 090	ПРОМЕЖУТОЧНОЕ КОЛЬЦО	1	148,61 R	1	15
651/20	2 916 011 022	Уплотнительная шайба DIN 125-A15-ST	1	62,07 R	1	11
651/30	2 603 450 009	ВИНТ С ШЕСТИГРАННОЙ ГОЛОВ	1	101,41 R	1	13
715	2 608 639 025	ПУАНСОН ДЛЯ ГВОЗДЕЙ	1	-,-	1	-
724	2 608 639 026	МАТРИЦА	1	-,-	1	-
750	2 602 025 075	ДОПОЛНИТЕЛЬНАЯ РУКОЯТКА M14x1,5 MM ЧЕРНЫЙ	1	-,-	1	-
751	2 607 001 190	КОМПЛЕКТ ДЕТАЛЕЙ	1	-,-	1	-
808	1 601 11A 3H3	Этикетка типа	1	101,41 R	1	13
810	3 604 321 019	УГОЛЬНАЯ ЩЕТКА	1	650,40 R	1	26
829	3 606 328 017	ВАЛ С ЗУБЧАТЫМ КОЛЕСОМ Z=8/26	1	3.309,68 R	1	40
850	2 607 950 004	Шестигранный ключ DIN 911-4	1	62,07 R	1	11

Инструкции по смазке продукта: ВЫСЕЧНЫЕ НОЖНИЦЫ - 0 601 533 103 - GNA 3,5

Позиция	Описание	Инструкции	Смазочный материал	Количество
	Полость редуктора	Детали смазать пластичной смазкой, остаток заправить в полость редуктора.	1.615.430.001 Bosch	15-15 g
	Скользящие части	Смазать пластичной смазкой.	1.615.430.001 Bosch	
108,111,130	Игольчатый подшипник без внутреннего кольца	* Заполнить на 2/3 / смазать пластичной смазкой.	1.615.430.001 Bosch	
	Зубчатые колеса	Заполнить впадины между зубьями пластичной смазкой.	1.615.430.001 Bosch	
13,14	Радиальный шарикоподшипник	* заполнить на 2/3	1 615 430 020 Bosch	
137	Уплотнительное кольцо вала	пропитать	Минеральное масло SAE 20 W (принятое в торговле)	
	.	* если подшипник не смазан	Минеральное масло SAE 20 W (принятое в торговле)	

Информация о продукте ВЫСЕЧНЫЕ НОЖНИЦЫ - 0 601 533 103 - GNA 3,5

Номер продукта	0 601 533 103
Описание	251.550; ВЫСЕЧНЫЕ НОЖНИЦЫ
Текст DIN	
ID_Text_Ext	0
Торговое_название	GNA 3,5
Напряжение_1	230 V
ID_Country_Product	EU
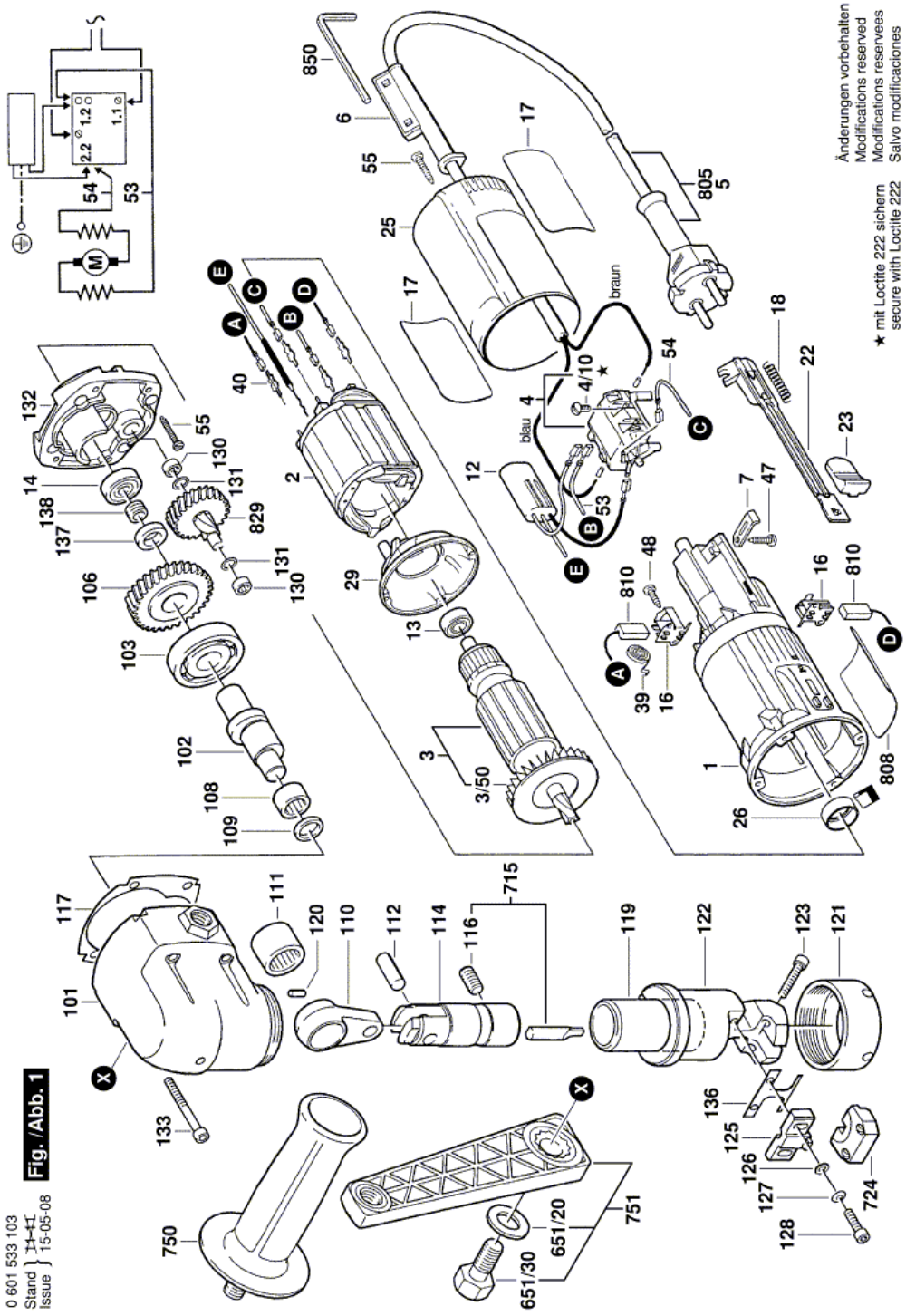
Иллюстрация – Тип E