ПРЯМАЯ ШЛИФОВАЛЬНАЯ МАШИН

2 242 | 0 602 242 134

Содержание

Перечень запасных частей..... 2

Инструкции по смазке продукта:.....4

Информация о продукте..... 5

Иллюстрация – Тип 6

Возможны технические изменения. Ответственность за опечатки исключается |21 July 2019

ООО Роберт Бош
Max-Lang-Strasse 40-46
DE-70771 Leinfelden-Echterdingen
https://www.boschtoolservice.com

Перечень запасных частей

Позиция	Номер детали	Описание	Иллюстрация	Цена	Количество	Ценовая группа
2	3 604 229 082	СТАТОР 135V/200HZ	1	24 036,73 R *	1	57
3/8	3 600 905 119	Шарикоподшипники 12x32x10	1	1 102,35 R *	1	30
4	3 600 209 008	Кольцо воздуховод	1	265,75 R *	1	19
6	3 600 905 095	Шарикоподшипники	1	847,09 R *	1	28
7	3 605 805 009	ОПОРНЫЙ ФЛАНЕЦ	1	3 309,68 R *	1	40
15	1 600 210 037	Кольцо уплотнительное 38,1x2,2 MM	1	62,07 R *	1	11
20	2 914 451 079	Винт	1	62,07 R *	4	11
21	3 603 410 007	Винт AM 6x80-ST	1	148,61 R *	4	15
27	3 600 100 049	УПЛОТНИТЕЛЬНАЯ ШАЙБА	1	84,80 R *	1	12
28	3 600 100 048	УПЛОТНИТЕЛЬНАЯ ШАЙБА	1	84,80 R *	1	12
60	3 604 462 017	ЭЛЕКТРОКАБЕЛЬ С ПРИСОЕДИН	1	3 044,80 R *	1	39
61	1 603 435 024	ВИНТ САМОНАРЕЗАЮЩИЙ C4,8x63 MM	1	62,07 R *	2	11
62	2 910 211 020	ВИНТ САМОНАРЕЗАЮЩИЙ DIN 7971-BZ3,9x19	1	36,72 R *	2	10
63	1 602 388 027	ПРОКЛАДКА КАБЕЛЯ	1	62,07 R *	1	11
64	3 601 303 002	Фиксатор кабеля	1	101,41 R *	1	13
64	3 601 303 004	Фиксатор кабеля	1	234,28 R *	1	18
65	1 602 388 029	ОПОРНАЯ ПЛАНКА ЧЕРНЫЙ	1	62,07 R *	1	11
94	2 912 081 116	ШПИЛЬКА DIN 915-M4x6-45H	1	62,07 R *	2	11
95	3 601 106 053	Этикетка типа	1	148,61 R *	1	15
96	3 601 110 047	Этикетка фирмы	1	118,02 R *	2	14
97	3 603 133 001	ПРОСЕЧНОЙ ШТИФТ DIN 1476-2x5 MM	1	62,07 R *	2	11
99	3 601 119 236	Этикетка с указаниями	1	148,61 R *	1	15
103	3 606 120 005	Шпиндель	1	8 022,44 R *	1	48
105	3 600 905 060	Шарикоподшипники	1	847,09 R *	1	28
106	3 600 905 058	Шарикоподшипники	1	847,09 R *	1	28
108	3 606 300 147	ШЕСТЕРЕНКА	1	9 186,86 R *	1	49
109	3 606 300 097	ЗУБЧАТОЕ КОЛЕСО Z=47	1	6 910,47 R *	1	47
110	3 600 700 055	РАСПОРНАЯ ГИЛЬЗА	1	1 650,47 R *	1	33
112	3 600 210 057	Кольцо уплотнительное 32,0x1,5 MM	1	101,41 R *	2	13
114	3 603 344 024	РЕЗЬБОВОЕ КОЛЬЦО	1	735,19 R *	1	27
115	3 600 210 050	Кольцо уплотнительное 33,0x2,5 MM	1	101,41 R *	1	13
117	2 910 141 201	Винт с внутр.шестигран. DIN 912-M6x20-8.8	1	101,41 R *	2	13
118	3 600 100 043	Уплотнительная шайба	1	148,61 R *	2	15

* Рекомендованные розничные цены в рублях без НДС. Рекомендованные розничные цены не являются обязательными. Точную информацию о розничных ценах можно получить у дилеров ООО «Роберт Бош».Данная информация не является офертой, определяемой положениями статей 435, 437 Гражданского Кодекса РФ.

ООО Роберт Бош
Max-Lang-Strasse 40-46
DE-70771 Leinfelden-Echterdingen
https://www.boschtoolservice.com

Перечень запасных частей

Позиция	Номер детали	Описание	Иллюстрация	Цена	Количество	Ценовая группа
119	3 600 210 052	Кольцо уплотнительное 82,27x1,78 MM	1	-	1	
123	2 916 609 112	пружинное кольцо 24x2 DIN9045-24	1	101,41 R *	1	13
650	2 607 950 021	ОДНОСТОРОННИЙ ГАЕЧНЫЙ КЛЮ SW32	1	1 419,68 R *	1	32
651	2 607 950 022	Ключ	1	1 650,47 R *	1	33
655	3 605 510 032	ЗАЩИТНЫЙ КОЖУХ Ø100 MM	1	10 483,29 R *	1	50
656	3 605 703 089	Посадочный фланец	1	3 652,37 R *	1	41
656/10	3 605 703 070	Посадочный фланец	1	4 157,65 R *	1	43
657	3 605 703 074	СТЯЖНОЕ КОЛЬЦО	1	1 102,35 R *	1	30
657/10	3 605 703 066	СТЯЖНОЕ КОЛЬЦО	1	1 419,68 R *	1	32
801	3 605 108 159	КОРПУС МОТОРА GR.85	1	12 918,78 R *	1	52
803	3 604 080 025	РОТОР	1	16 412,92 R *	1	54
810	3 607 031 292	ОПОРНЫЙ ФЛАНЕЦ	1	9 186,86 R *	1	49
810/020	3 607 031 289	ПОДШИПНИК ШПИНДЕЛЯ	1	20 966,57 R *	1	56
810/077	3 607 031 299	КОМПЛЕКТ ЗАЗЕМЛЕНИЯ	1	355,80 R *	1	21
811	3 607 031 288	КРЕПЕЖНЫЙ КОМПЛЕКТ	1	6 910,47 R *	1	47
823	3 607 031 296	КОМПЛЕКТ ПРУЖИН	1	735,19 R *	1	27
856	3 607 031 298	КОМПЛЕКТ ВЫКЛЮЧАТЕЛЯ	1	4 727,62 R *	1	44
858	3 607 031 297	Рукоятка основная	1	1 650,47 R *	1	33
859	3 607 031 550	НАКОНЕЧНИК	1	592,70 R *	1	25

* Рекомендованные розничные цены в рублях без НДС. Рекомендованные розничные цены не являются обязательными. Точную информацию о розничных ценах можно получить у дилеров ООО «Роберт Бош».Данная информация не является офертой, определяемой положениями статей 435, 437 Гражданского Кодекса РФ.

ООО Роберт Бош
Max-Lang-Strasse 40-46
DE-70771 Leinfelden-Echterdingen
https://www.boschtoolservice.com

Инструкции по смазке продукта: : ПРЯМАЯ ШЛИФОВАЛЬНАЯ МАШИН - 2 242 - 0 602 242 134

Позиция	Описание	Инструкции	Смазочный материал	Количество
	.	* если подшипник не смазан	Минеральное масло SAE 20 W (принятое в торговле)	
	Полость редуктора	Детали смазать пластичной смазкой, остаток заправить в полость редуктора.	3.605.430.002 Bosch	45-50 g
3/8,6,105,106	Радиальный шарикоподшипник	* заполнить на 2/3	1 615 430 020 Bosch	
108,109	Зубчатое колесо	Заполнить впадины между зубьями пластичной смазкой.	3.605.430.002 Bosch	
112,115,119	Круглое кольцо	Смазать маслом / смазать пластичной смазкой.	Минеральное масло SAE 20 W (принятое в торговле)	

ООО Роберт Бош
Max-Lang-Strasse 40-46
DE-70771 Leinfelden-Echterdingen
https://www.boschtoolservice.com

Информация о продукте : ПРЯМАЯ ШЛИФОВАЛЬНАЯ МАШИН - 2 242 - 0 602 242 134

Номер продукта	0 602 242 134
Описание	ПРЯМАЯ ШЛИФОВАЛЬНАЯ МАШИН
Текст DIN	200V/300HZ
ID_Text_Ext	
Название инструмента	2 242
Напряжение_1	
Код страны производителя	---

ООО Роберт Бош
Max-Lang-Strasse 40-46
DE-70771 Leinfelden-Echterdingen
https://www.boschtoolservice.com

Иллюстрация – Тип - E

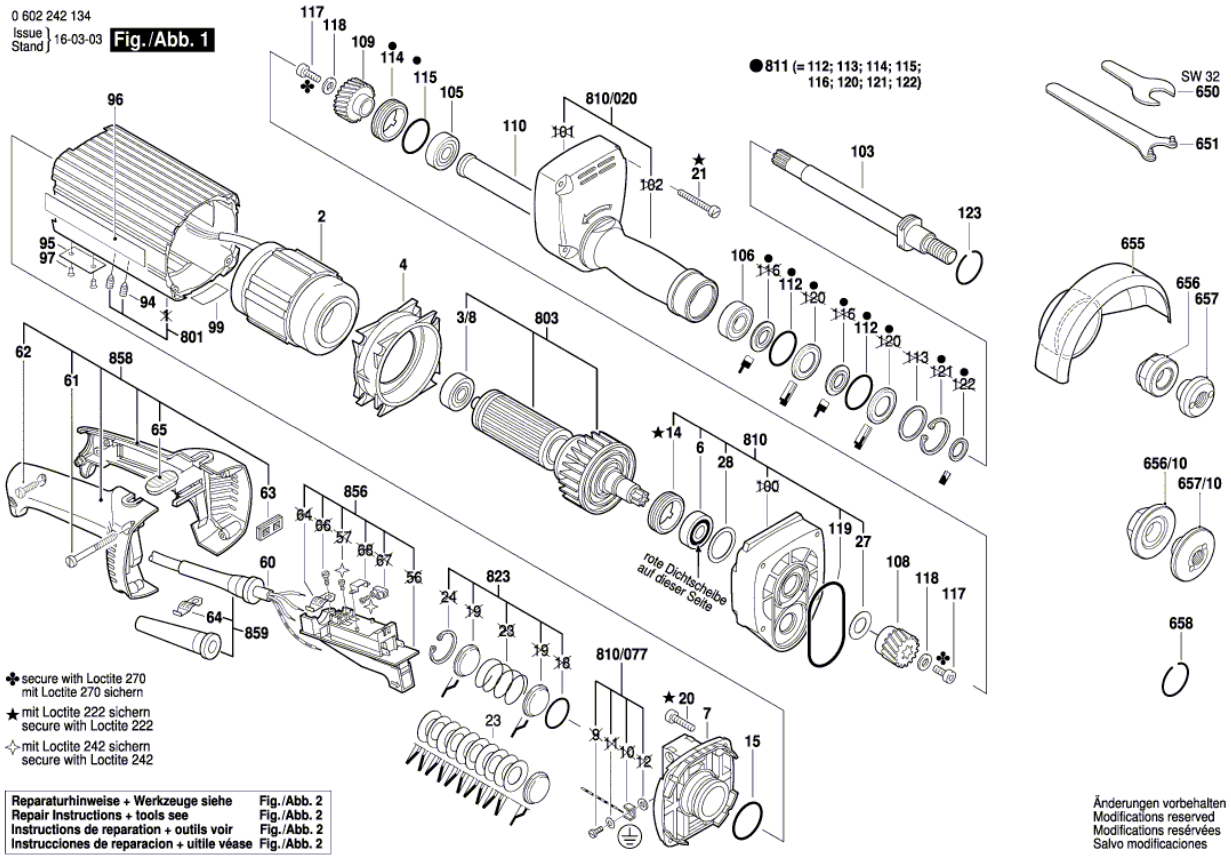

ООО Роберт Бош
Max-Lang-Strasse 40-46
DE-70771 Leinfelden-Echterdingen
https://www.boschtoolservice.com

Иллюстрация – Тип - E

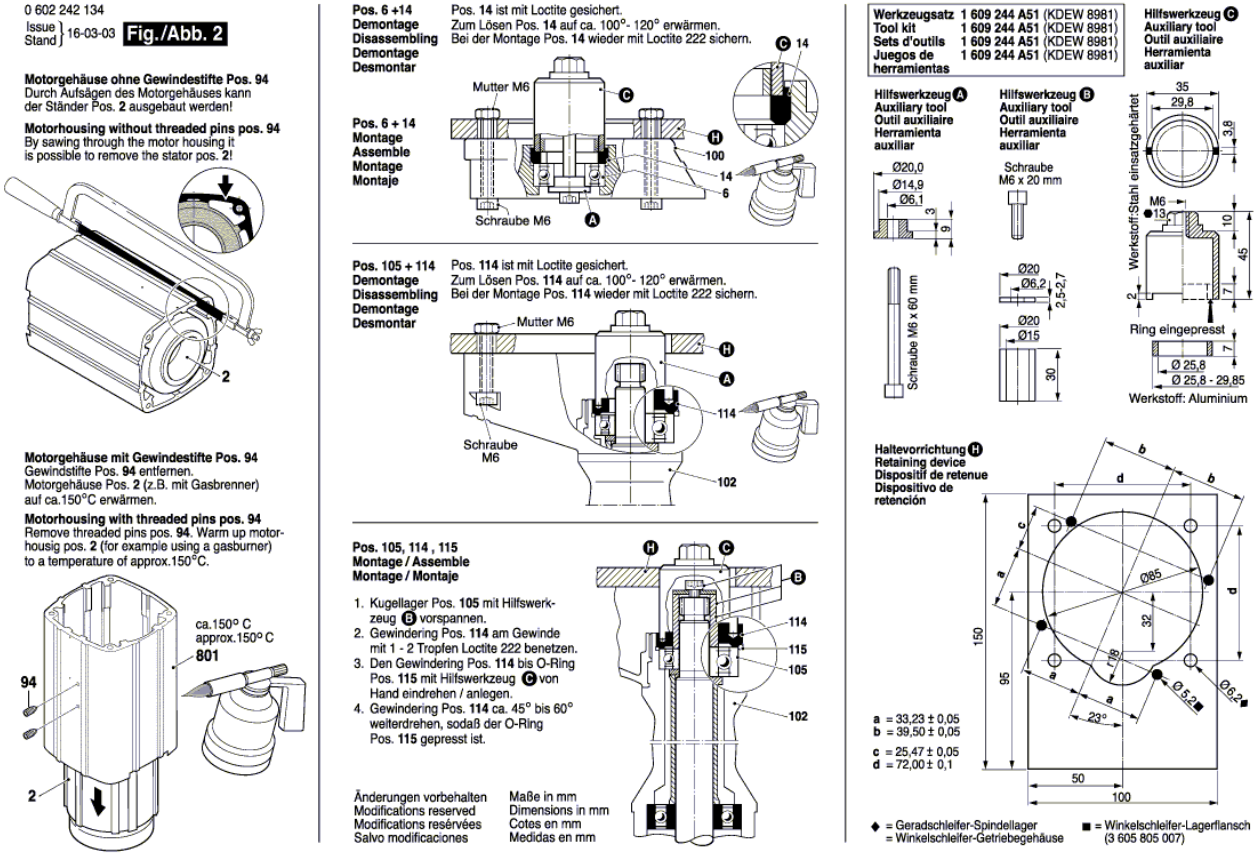

ООО Роберт Бош
Max-Lang-Strasse 40-46
DE-70771 Leinfelden-Echterdingen
https://www.boschtoolservice.com