УГЛОВОЙ ШУРУПОВЕРТ - 0 607 451 606 - 370 WATT-SERI...

www.powertools-aftersalesservice.com

BOSCH

Предмет	Каталожный номер детали	Описание	Иллюстрация	Цена	Количество	Ценовая группа
1	3 600 760 015	КОРПУС МОТОРА	1	4.727,62 R	1	44
2	3 604 090 002	СТАТОР 370W	1	4.727,62 R	1	44
3	3 604 220 002	РОТОР	1	4.727,62 R	1	44
5	3 605 700 005	ОПОРНЫЙ ФЛАНЕЦ	1	3.044,80 R	1	39
6	3 600 905 039	Шарикоподшипники 9x24x7 MM	1	535,00 R	1	24
7	3 605 700 006	ОПОРНЫЙ ФЛАНЕЦ	1	3.997,67 R	1	42
8	3 600 905 148	Шарикоподшипники DIN 625-7x19x6	1	417,86 R	1	22
9	2 600 202 013	РАСПОРНОЕ КОЛЬЦО	1	355,80 R	1	21
10	2 600 202 014	РАСПОРНОЕ КОЛЬЦО	1	476,43 R	1	23
11	2 916 011 012	Уплотнительная шайба DIN 125-A5,3-ST	1	36,72 R	1	10
12	3 603 450 007	ВИНТ С ШЕСТИГРАННОЙ ГОЛОВ	1	952,87 R	1	29
14	3 606 316 101	Цилиндрическая Шестерня	1	1.102,35 R	3	30
15	3 600 913 000	КОМПЛЕКТ РОЛИКОВ INA K3x5x7	1	169,59 R	6	16
16	3 606 316 100	Цилиндрическая Шестерня	1	952,87 R	3	29
26	3 606 300 165	ШЕСТЕРЕНКА	1	1.650,47 R	1	33
27	3 600 101 001	УПОРНАЯ ШАЙБА	1	101,41 R	1	13
28	3 606 334 000	ЗУБЧАТЫЙ ВЕНЕЦ Z=49	1	5.982,96 R	1	46
29	3 606 337 009	ВОДИЛО	1	5.982,96 R	1	46
30	3 604 617 000	Пружина сжатия	1	62,07 R	1	11
33	3 603 201 000	Штифт	1	62,07 R	6	11
34	3 600 103 002	Уплотнительное кольцо	1	148,61 R	2	15
35	3 600 224 000	пружинное кольцо	1	62,07 R	1	11
36	1 900 900 287	Шарикоподшипники 12x28x8	1	1.102,35 R	1	30
38	3 606 337 005	ВОДИЛО	1	6.910,47 R	1	47
41	3 600 905 069	Шарикоподшипники	1	735,19 R	1	27
43	3 600 119 000	СТОПОРНОЕ КОЛЬЦО	1	417,86 R	1	22
53	3 603 201 057	Штифт	1	209,81 R	1	17
56	3 605 190 133	КОРПУС КЛАПАНА	1	27.001,11 R	1	58
57	3 601 010 002	ГЛУШИТЕЛЬ	1	118,02 R	1	14
58	3 600 206 006	УПЛОТНИТЕЛЬНАЯ ШАЙБА	1	148,61 R	1	15
60	3 600 002 000	СЕТКА	1	101,41 R	1	13
61	1 900 210 306	Кольцо уплотнительное 10x2 MM	1	36,72 R	1	10
62	3 603 458 008	ШТУЦЕР ПРИСОЕДИНЕНИЯ	1	355,80 R	1	21

Предмет	Каталожный номер детали	Описание	Иллюстрация	Цена	Количество	Ценовая группа
63	3 604 710 029	ЦИЛИНДРИЧЕСКИЙ ШТИФТ	1	476,43 R	1	23
65	3 600 210 036	Кольцо уплотнительное 16x1,25 MM	1	84,80 R	1	12
66	3 604 710 051	ЦИЛИНДРИЧЕСКИЙ ШТИФТ	1	417,86 R	1	22
68	1 903 230 528	ШАРИК DIN 5401-9,5MM-III-ST	1	62,07 R	1	11
69	3 604 616 008	Пружина сжатия	1	62,07 R	1	11
71	3 608 750 026	РАСПРЕДЕЛИТЕЛЬНЫЙ ЗОЛОТНИ	1	4.727,62 R	1	44
72	2 917 800 037	СПИРАЛЬНЫЙ ПРУЖИННЫЙ ШТИФ 2x12 DIN 7343	1	36,72 R	1	10
73	3 603 203 012	КОНУС КЛАПАНА	1	650,40 R	1	26
74	3 604 611 006	Пружина сжатия	1	62,07 R	1	11
75	3 600 290 003	ПРОСТАВКА	1	3.652,37 R	1	41
77	3 601 902 001	РЫЧАГ ВКЛЮЧЕНИЯ	1	209,81 R	1	17
78	2 917 700 040	ШТИФТ С ЦЕНТРАЛЬНОЙ НАСЕЧ DIN 1475-2x18-ST	1	84,80 R	1	12
79	3 600 210 038	Кольцо уплотнительное 9,0x1,2 MM	1	84,80 R	1	12
80	3 604 643 010	Пружина сжатия	1	101,41 R	1	13
80	3 604 643 014	Пружина сжатия	1	118,02 R	1	14
82	3 604 611 006	Пружина сжатия	1	62,07 R	1	11
83	3 603 132 000	КОНУС КЛАПАНА	1	84,80 R	1	12
84	2 916 011 006	Уплотнительная шайба DIN 125-A3,2-ST	1	62,07 R	1	11
85	2 600 210 007	Кольцо уплотнительное 2,4x1,9 MM	1	84,80 R	1	12
90	3 600 105 002	ГЛУШИТЕЛЬ	1	417,86 R	1	22
92	3 601 110 574	Этикетка с указаниями	недоступно	101,41 R	1	13
95	1 601 11A 3HF	Этикетка типа	1	101,41 R	1	13
96	3 601 119 055	Этикетка фирмы	1	148,61 R	1	15
99	3 601 119 236	Этикетка с указаниями	1	148,61 R	1	15
100	3 605 125 029	КОРПУС ПРИБОРА	1	8.022,44 R	1	48
101	3 606 445 030	ЧАСТЬ МУФТЫ	1	5.982,96 R	1	46
102	3 606 122 008	ПРИВОДНОЙ ВАЛ	1	5.982,96 R	1	46
103	2 917 800 033	СПИРАЛЬНЫЙ ПРУЖИННЫЙ ШТИФ DIN 7343-2x5	1	36,72 R	1	10
107	3 604 610 003	Пружина сжатия	1	101,41 R	1	13
108	3 604 610 002	Пружина сжатия	1	101,41 R	1	13
109	3 604 619 004	Пружина сжатия	1	234,28 R	1	18
110	3 604 601 001	пружинное кольцо	1	84,80 R	1	12
111	1 903 230 007	ШАРИК DIN 5401-4 MM-III-ST	1	62,07 R	4	11
115	3 609 992 353	ЗАМЫКАЮЩАЯ ПЛИТА	1	118,02 R	1	14
116	3 600 134 000	УСТАНОВОЧНОЙ КОЛЬЦО	1	101,41 R	1	13
118	3 603 150 203	ФИКСАТОР	1	2.197,71 R	1	36
119	3 600 114 001	ДИСК МУФТЫ	1	847,09 R	1	28
120	3 603 301 004	КРУГЛАЯ ГАЙКА	1	1.102,35 R	1	30
121	3 603 201 025	ЦИЛИНДРИЧЕСКИЙ ШТИФТ 37,0 MM	1	234,28 R	1	18
122	3 600 921 000	УПОРНЫЙ РОЛИКОПОДШИПНИК С	1	265,75 R	1	19
124	3 600 101 002	ОПОРНЫЙ ДИСК	1	84,80 R	2	12
127	1 903 230 009	ШАРИК DIN 5401-5 G28	1	36,72 R	10	10
128	1 903 230 011	ШАРИК DIN 5401-6 G28	1	36,72 R	4	10
131	2 916 660 003	СТОПОРНОЕ КОЛЬЦО 16x1 MM, DIN 472	1	36,72 R	1	10
132	3 603 400 001	ШПИЛЬКА	1	84,80 R	1	12
138	2 917 530 057	ЦИЛИНДРИЧЕСКИЙ ШТИФТ DIN 6325-5M2,5x12	1	62,07 R	4	11
139	3 605 106 071	КОРПУС ШПИНДЕЛЯ	1	8.022,44 R	1	48
140	2 916 660 004	СТОПОРНОЕ КОЛЬЦО 18x1MM, DIN 472	1	36,72 R	2	10
141	3 603 342 002	НАКИДНАЯ ГАЙКА	1	735,19 R	1	27
142	2 916 600 013	пружинное кольцо DIN 9045-24	1	62,07 R	1	11
143	3 600 100 094	ОПОРНЫЙ ДИСК	1	847,09 R	1	28

Предмет	Каталожный номер детали	Описание	Иллюстрация	Цена	Количество	Ценовая группа
144	3 600 100 095	ОПОРНЫЙ ДИСК	1	847,09 R	1	28
145	1 280 905 004	Шарикоподшипники	1	1.650,47 R	1	33
147	3 600 917 019	ИГОЛЬЧАТЫЙ ПОДШИПНИК	1	476,43 R	1	23
148	3 600 929 003	УПОРНЫЙ РОЛИКОПОДШИПНИК С	1	952,87 R	1	29
149	3 600 210 127	Кольцо уплотнительное 21,0x1,0 MM	1	36,72 R	1	10
151	3 606 333 590	Комплект зубчатых колес	1	16.412,92 R	1	54
152	2 916 660 045	СТОПОРНОЕ КОЛЬЦО DIN 472-21x1MM	1	36,72 R	1	10
154	3 600 900 018	Шарикоподшипники	1	1.227,36 R	1	31
155	3 603 120 003	Штифт зубчатого колеса	1	1.986,16 R	1	35
157	9 001 140 359	ИГОЛЬЧАТЫЙ ПОДШИПНИК	1	265,75 R	1	19
159	1 600 101 650	Регулировочное кольцо 0,05 MM ТОЛСТЫЙ	1	101,41 R	1	13
159	1 600 101 648	Регулировочное кольцо 0,1 MM ТОЛСТЫЙ	1	62,07 R	1	11
160	3 600 320 016	НАПРАВЛЯЮЩАЯ ГИЛЬЗА	1	476,43 R	1	23
161	1 604 611 004	Пружина сжатия	1	62,07 R	1	11
162	1 603 124 060	НАЖИМНОЙ БОЛТ	1	169,59 R	1	16
652	2 603 386 002	ШТУЦЕР ШЛАНГА	1	209,81 R	1	17
657	3 601 329 007	УГОЛЬНИК	1	169,59 R	1	16
707	1 907 950 009	Шестигранный ключ DIN 911 SW10	1	1.102,35 R	1	30
708	1 907 950 513	ОДНОСТОРОННИЙ ГАЕЧНЫЙ КЛЮ DIN 894 SW24	1	735,19 R	1	27
712	3 607 950 001	ШТИФТОВЫЙ КЛЮЧ	1	118,02 R	1	14
802	3 607 031 018	ГРУППА ЗАПЧАСТЕЙ	1	24.036,73 R	1	57
804	3 607 030 248	ГРУППА ЗАПЧАСТЕЙ	1	1.419,68 R	1	32
821	3 607 031 096	ГРУППА ЗАПЧАСТЕЙ	1	2.727,47 R	1	38
839	3 607 020 165	УГЛОВАЯ ШУРУПОВЕРТНАЯ ГОЛ 3/8"	1	46.484,18 R	1	64
851	3 607 030 151	ГРУППА ЗАПЧАСТЕЙ	1	16.412,92 R	1	54
856	3 607 020 164	VENT K GRUPPENTEIL	1	35.577,78 R	1	61
859	3 604 710 062	КРЕПЕЖНАЯ ЛЕНТА ЧЕРНЫЙ	1	62,07 R	1	11
899	3 607 000 027	ШЛАНГ ДЛЯ СЖАТОГО ВОЗДУХА	1	1.419,68 R	1	32

Инструкции по смазке продукта: УГЛОВОЙ ШУРУПОВЕРТ - 0 607 451 606 - 370 WATT-SERIE

Позиция	Описание	Инструкции	Смазочный материал	Количество
	Мотор / части вентиля	Детали смазать маслом.	Минеральное масло SAE 20 W (принятое в торговле)	
	Пластины	Детали на короткое время положить в масло.	Минеральное масло SAE 20 W (принятое в торговле)	
	Редуктор	Детали смазать пластичной смазкой, остаток заправить в машину.	3.605.430.009 Bosch	8-9 g
	Шарикоподшипник редуктора	* заполнить на 2/3	3.605.430.009 Bosch	
	Упорный подшипник / муфта, разные части	Детали смазать пластичной смазкой, остаток вмазать между витками пружины.	3.605.430.000 Bosch	2,5-3 g
77	Рычаг включения	Смазать пластичной смазкой.	3.605.430.000 Bosch	
63	Нажимной палец	Смазать пластичной смазкой.	3.605.430.000 Bosch	
	Угловой редуктор	Детали смазать пластичной смазкой, остаток заправить в машину.	3.605.430.009 Bosch	4-5 g
147	Игольчатый подшипник без внутреннего кольца / упорный подшипник	* Смазать пластичной смазкой.	3.605.430.009 Bosch	
	.	* если подшипник не смазан	3.605.430.009 Bosch	

Информация о продукте УГЛОВОЙ ШУРУПОВЕРТ - 0 607 451 606 - 370 WATT-SERIE

Номер продукта	0 607 451 606
Описание	101.710; УГЛОВОЙ ШУРУПОВЕРТ
Текст DIN	
ID_Text_Ext	0
Торговое_название	370 WATT-SERIE
Напряжение_1	0 V
ID_Country_Product	---
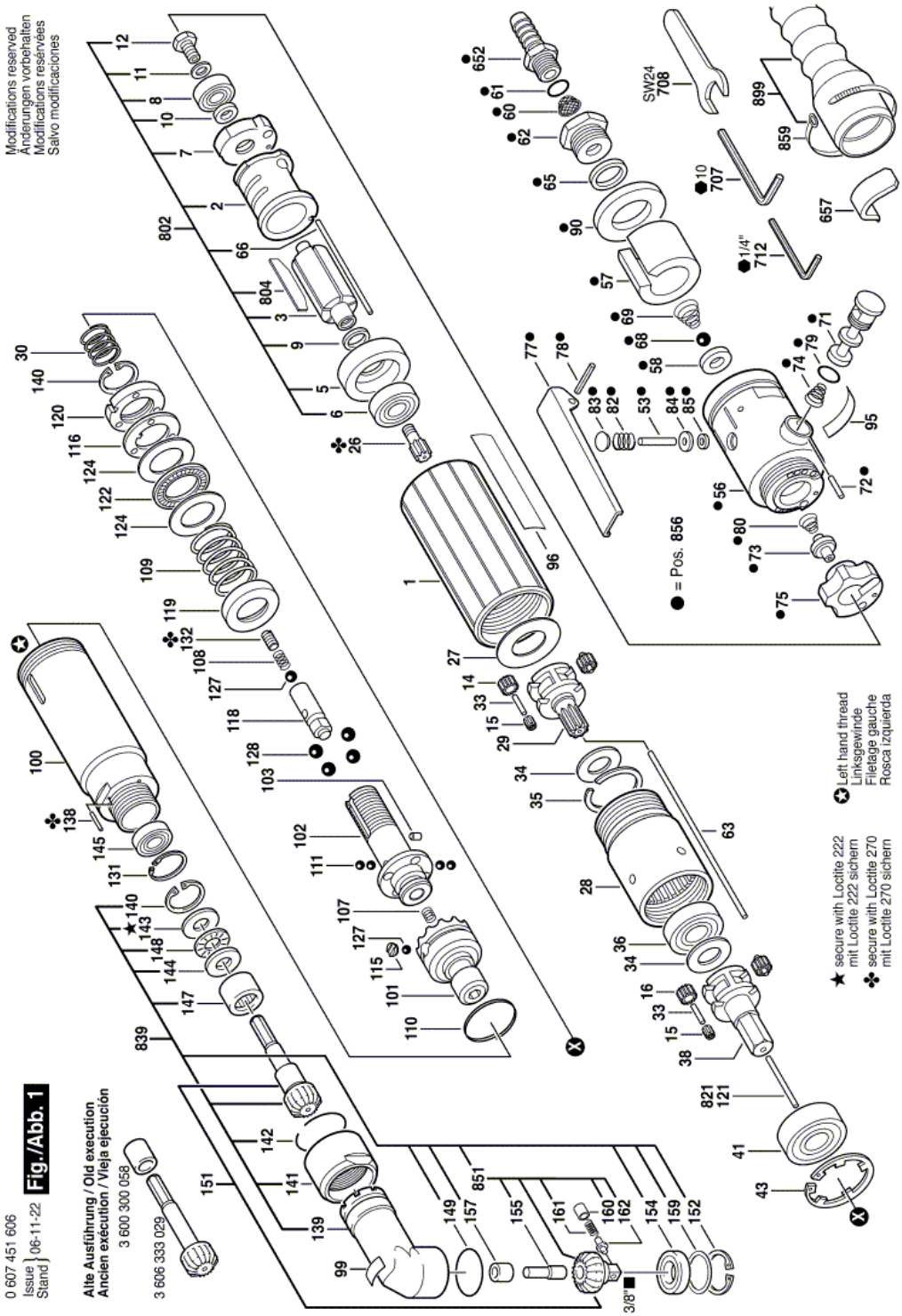
Иллюстрация – Тип E