ЦЕПНАЯ ПИЛА - 3 600 H34 500 - AKE 35 S

www.powertools-aftersalesservice.com

BOSCH

Предмет	Каталожный номер детали	Описание	Иллюстрация	Цена	Количество	Ценовая группа
1	2 609 001 023	КОРПУС МОТОРА ЗЕЛЕНЫЙ	1	650,40 R	1	26
4	2 609 001 096	ВЫКЛЮЧАТЕЛЬ	1	307,71 R	1	20
5	2 604 460 183	СЕТЕВОЙ КАБЕЛЬ EU 0,4m 2 x 1,0mm H07 RN-F	1	355,80 R	1	21
9	2 609 002 665	Этикетка фирмы AKE 35 S	1	101,41 R	1	13
9	1 611 11C 03M	Этикетка фирмы AKE 1835 S	1	101,41 R	1	13
21	2 609 001 110	КОРПУС	1	3.309,68 R	1	40
22	2 609 001 024	ЗАЩИТНЫЙ ЩИТ	1	417,86 R	1	22
25	1 600 A00 9Y6	НАСОС	1	650,40 R	1	26
26	2 609 001 043	ЧЕРВЯЧНЫЙ РЕДУКТОР	1	355,80 R	1	21
28	2 609 001 047	ПРУЖИНА	1	36,72 R	1	10
29	2 609 006 397	ТОРСИОННАЯ ПРУЖИНА	1	62,07 R	1	11
30	2 609 001 032	РЫЧАГ	1	101,41 R	1	13
41	2 916 011 892	Уплотнительная шайба DIN 9021-B 4,3-ST	1	36,72 R	1	10
42	2 609 001 093	ПРУЖИНА	1	36,72 R	1	10
44	2 609 001 048	Пружина сжатия	1	36,72 R	1	10
45	2 609 001 031	ПРЕДОХРАНИТЕЛЬНЫЙ ВЫКЛЮЧА	1	118,02 R	1	14
46	2 609 001 090	Пружина сжатия	1	36,72 R	1	10
47	2 609 007 270	МОНТАЖНАЯ ПЛАСТИНА	1	234,28 R	1	18
51	2 609 001 036	ЦЕПНАЯ ЗВЕЗДОЧКА	1	265,75 R	1	19
52	2 916 650 001	СТОПОРНОЕ КОЛЬЦО DIN 471-10x1MM-FSt	1	62,07 R	2	11
53	2 609 001 109	ШТАНГА	1	355,80 R	1	21
57	2 609 001 086	ТРУБА	1	62,07 R	2	11
58	2 603 490 023	ВИНТ С ГОЛОВКОЙ TORX 4x20	1	36,72 R	11	10
60	2 603 490 024	ВИНТ С ГОЛОВКОЙ TORX 4x25	1	62,07 R	4	11
61	2 603 490 021	ВИНТ С ГОЛОВКОЙ TORX 4x12	1	36,72 R	1	10
64	2 609 001 029	ВКЛЮЧАЮЩИЙ СЕГМЕНТ	1	84,80 R	1	12
65	2 609 004 394	ПОМЕХОПОДАВЛЯЮЩИЙ ФИЛЬТР	1	307,71 R	1	20
680	2 609 001 104	ЗАЩИТНЫЙ КОЖУХ ЧЕРНЫЙ	1	735,19 R	1	27
685	2 609 001 106	КОЛЕСО	1	209,81 R	1	17
687	1 605 510 329	ЗАЩИТА ЦЕПИ	1	417,86 R	1	22
689	2 609 007 364	ЦЕПНАЯ ПИЛА AKE 35	1	1.419,68 R	1	32
690	1 602 317 006	НАПРАВЛЯЮЩАЯ ШИНА 350 MM	1	1.986,16 R	1	35

Предмет	Каталожный номер детали	Описание	Иллюстрация	Цена	Количество	Ценовая группа
802	2 609 002 728	МОТОР	1	4.157,65 R	1	43
806	2 609 005 766	НАКОНЕЧНИК	1	118,02 R	1	14
808	1 601 11A 3V5	Этикетка типа	1	101,41 R	1	13
831	2 609 001 599	МАСЛОБАК	1	735,19 R	1	27
831/83	2 609 001 040	КРЫШКА ЕМКОСТИ	1	101,41 R	1	13
832	2 609 001 100	МУФТА	1	1.800,83 R	1	34
838	2 609 001 597	РЫЧАЖНЫЙ МЕХАНИЗЗМ	1	735,19 R	1	27
854	2 609 004 723	КОЛЕСО	1	735,19 R	1	27

Для данного продукта инструкций по смазке не имеется

Информация о продукте ЦЕПНАЯ ПИЛА - 3 600 H34 500 - AKE 35 S

Номер продукта	3 600 H34 500
Описание	251.488; ЦЕПНАЯ ПИЛА
Текст DIN	
ID_Text_Ext	0
Торговое_название	AKE 35 S
Напряжение_1	230 V
ID_Country_Product	EU
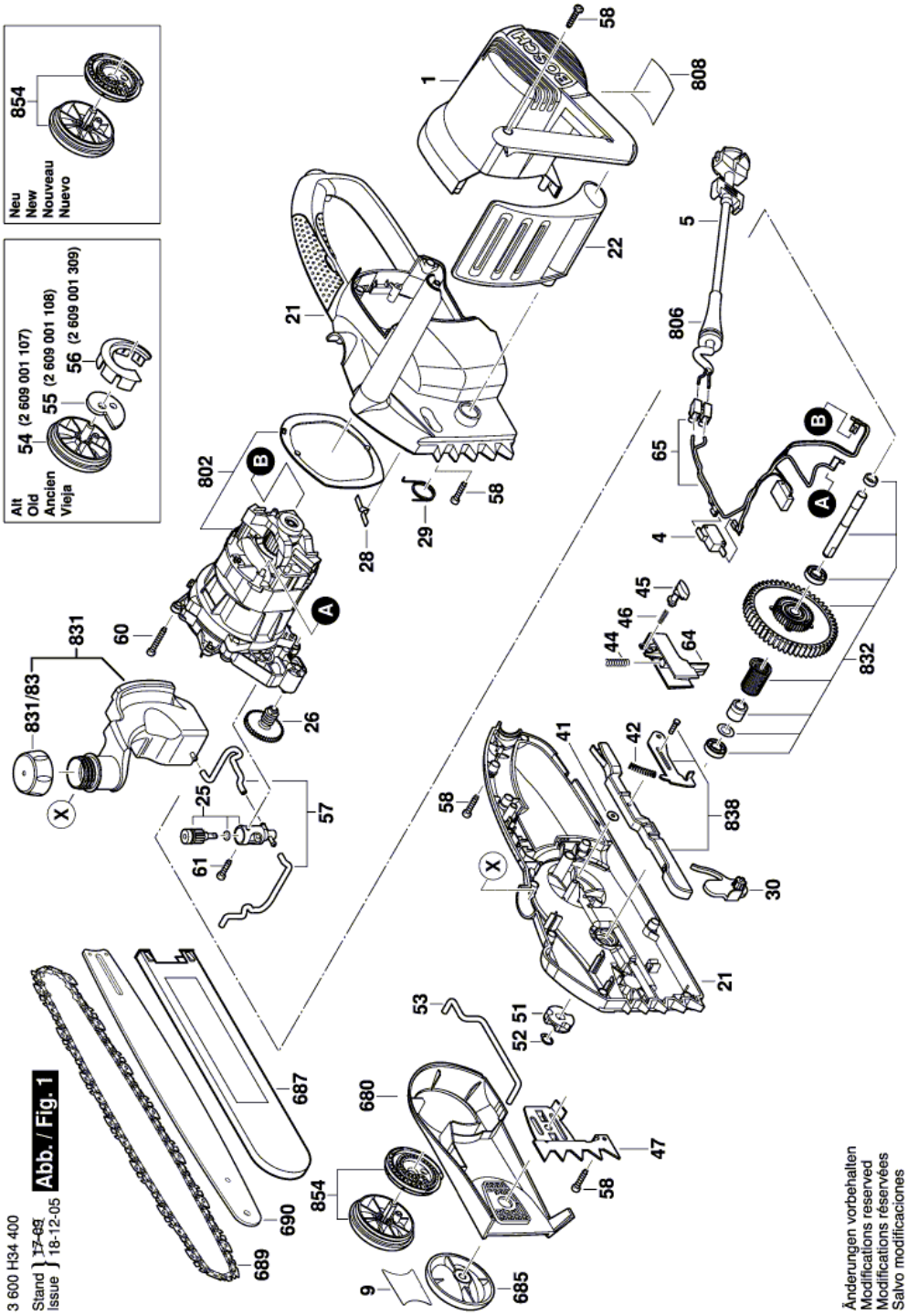
Иллюстрация – Тип E