Аккум.очистит.выс.давл. - 3 600 HB6 000 - Fontus

www.powertools-aftersalesservice.com

BOSCH

Предмет	Каталожный номер детали	Описание	Иллюстрация	Цена	Количество	Ценовая группа
91	2 607 337 199	БЛОК АККУМУЛЯТОРОВ PBA 18V 2,5Ah W-B	2	4.727,62 R	1	44
653	2 607 226 079	ЗАРЯДНОЕ УСТРОЙСТВО UK AL 1815 CV 230/14,4-18V 3h	2	2.727,47 R	1	38
653	2 607 226 077	ЗАРЯДНОЕ УСТРОЙСТВО EU AL 1815 CV 230/14,4-18V 3h	2	2.727,47 R	1	38
808	F 016 F05 313	Этикетка типа	1	101,41 R	1	13
809	F 016 F05 312	Информационная наклейка	1	101,41 R	1	13
810	F 016 F04 810	ЦИЛИНДРИЧЕСКИЙ ВИНТ СО ШЛ	1	36,72 R	1	10
811	F 016 F05 288	Передняя обшивка	1	265,75 R	1	19
812	F 016 F05 305	Передняя обшивка	1	1.102,35 R	1	30
813	F 016 F05 299	БОКОВАЯ СТЕНА	1	169,59 R	1	16
814	F 016 F05 300	БОКОВАЯ СТЕНА	1	169,59 R	1	16
820	F 016 F05 307	ЧАСТЬ КОРПУСА	1	1.227,36 R	1	31
821	F 016 F05 293	КРЫШКА АККУМУЛЯТОРА	1	148,61 R	1	15
825	F 016 F05 294	КОЛЕСНАЯ ПАРА	1	650,40 R	1	26
827	F 016 F05 295	ОСЬ	1	118,02 R	1	14
833	F 016 F05 306	ДОПОЛНИТЕЛЬНАЯ РУКОЯТКА	1	118,02 R	1	14
834	F 016 F05 290	Рукоятка основная	1	1.419,68 R	1	32
835	F 016 F05 291	ТОЛКАТЕЛЬ ФИКСАТОРА	1	101,41 R	1	13
837	F 016 F05 292	УПЛОТНЯЮЩАЯ ПОЛОСКА	1	148,61 R	1	15
842	F 016 F05 303	РЕЗЕРВУАР	1	2.197,71 R	1	36
849	F 016 F05 304	НАПОРНЫЙ ШЛАНГ	1	148,61 R	1	15
853	F 016 F05 296	НАСОС	1	5.982,96 R	1	46
858	F 016 F05 298	ПЛИТА МОТОРА	1	417,86 R	1	22
859	F 016 F05 297	ВЫЛОЧНАЯ ЧАСТЬ ДЛЯ ШЛАНГА	1	62,07 R	1	11
869	F 016 F05 289	Электронный Блок	1	5.400,75 R	1	45
870	F 016 F05 311	Кольцо уплотнительное	1	36,72 R	1	10
871	F 016 F05 310	РАСЦЕПИТЕЛЬ	2	847,09 R	1	28
881	F 016 F05 301	ЗАКРЫВАЮЩИЙ КОЛПАЧОК	1	169,59 R	1	16
882	F 016 F05 302	Фильтр для воды	1	118,02 R	1	14
883	F 016 F05 308	ШЛАНГ ВЫСОКОГО ДАВЛЕНИЯ	2	1.102,35 R	1	30
887	F 016 F05 309	ЩЕТКА ДЛЯ МОКРОЙ ОЧИСТКИ	2	535,00 R	1	24

Для данного продукта инструкций по смазке не имеется

Информация о продукте Аккум.очистит.выс.давл. - 3 600 HB6 000 - Fontus

Номер продукта	3 600 HB6 000
Описание	353.400; Аккум.очистит.выс.давл.
Текст DIN	
ID_Text_Ext	0
Торговое_название	Fontus
Напряжение_1	18 V
ID_Country_Product	EU

Иллюстрация – Тип E

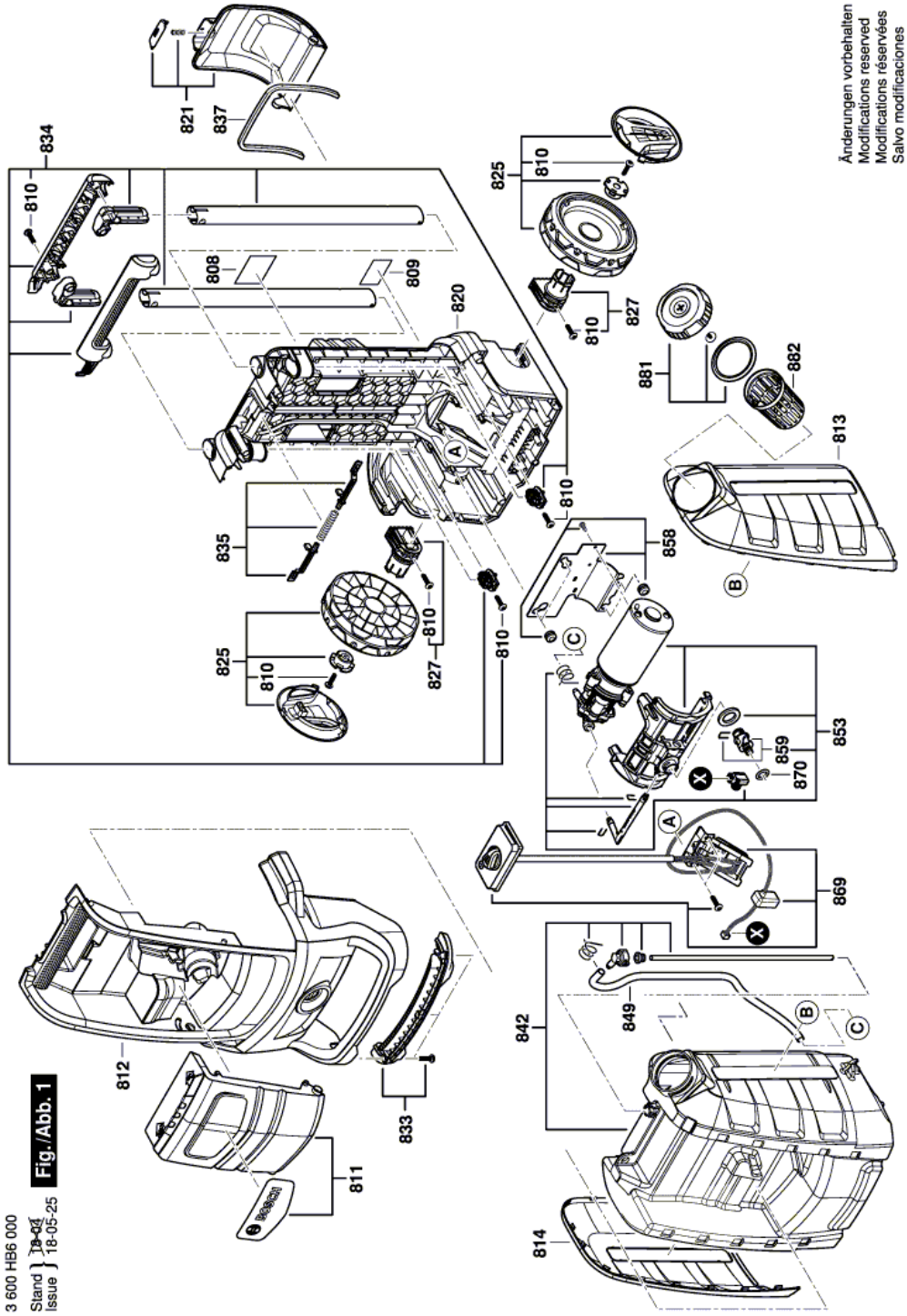

Иллюстрация – Тип E

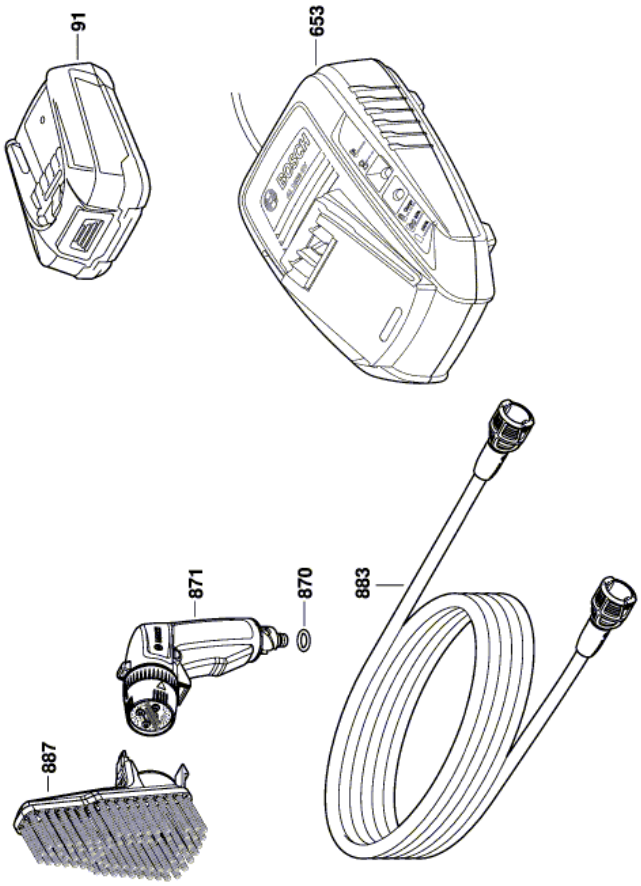

Änderungen vorbehalten
Modifications reserved
Modifications réservées
Salvo modificaciones

3 600 HB6 000
Stand ~~19-04~~
Issue 18-05-23

Fig./Abb. 2