ЭКСЦЕНТРИКОВАЯ ШЛИФОВАЛЬН - 3 601 C87 500 - GEX 12...

www.powertools-aftersalesservice.com

Предмет	Каталожный номер детали	Описание	Иллюстрация	Цена	Количество	Ценовая группа
1	2 609 100 539	КОРПУС	1	847,09 R	1	28
2	2 609 120 299	СТАТОР 230V	1	1.102,35 R	1	30
4	1 607 200 190	ВЫКЛЮЧАТЕЛЬ	1	417,86 R	1	22
6	2 600 703 017	НАКОНЕЧНИК Ø6,4-Ø7,2x76 MM	1	101,41 R	1	13
7	1 611 035 005	Фиксатор кабеля	1	84,80 R	1	12
9	2 609 131 502	Этикетка фирмы GEX 125-1 AE	1	101,41 R	1	13
12	2 609 120 282	ПОМЕХОПОДАВЛЯЮЩИЙ ФИЛЬТР	1	234,28 R	1	18
15	2 609 110 637	ВЕНТИЛЯТОР	1	592,70 R	1	25
16	2 610 320 548	Щёточный держатель	1	101,41 R	2	13
19	2 603 490 022	болт 4x16	1	36,72 R	9	10
21	2 609 120 266	Регулятор числа оборотов	1	1.650,47 R	1	33
22	2 610 329 896	КОНТАКТНЫЙ ЗАЖИМ	1	62,07 R	2	11
23	2 609 120 290	ПОМЕХОПОДАВЛЯЮЩИЙ ФИЛЬТР	1	148,61 R	1	15
24	2 601 329 043	КОНТАКТНАЯ СКОБА	1	62,07 R	1	11
25	2 916 540 005	пружинное кольцо DIN 7993-A8	1	36,72 R	1	10
26	2 610 918 116	ВИНТ С ГОЛОВКОЙ TORX	1	148,61 R	1	15
27	2 609 100 538	КРЫШКА КОРПУСА	1	476,43 R	1	23
28	2 609 100 862	ОПОРНЫЙ ФЛАНЕЦ	1	476,43 R	1	23
30	2 609 100 633	Кожух	1	84,80 R	1	12
31	2 610 915 161	болт	1	148,61 R	4	15
32	2 609 170 077	ФРИКЦИОННОЕ КОЛЬЦО	1	101,41 R	1	13
33	2 609 100 541	тарелка опорная шлифов	1	952,87 R	1	29
34	2 609 120 291	ПОМЕХОПОДАВЛЯЮЩИЙ ФИЛЬТР	1	148,61 R	1	15
35	2 609 110 724	ОТКРЫТЫЙ ДИСК	1	62,07 R	1	11
36	2 609 170 084	ВОЙЛОК	1	84,80 R	1	12
39	1 610 210 045	Кольцо уплотнительное 23,0x3,0 MM	1	101,41 R	1	13
50	2 610 910 009	ПРИСОЕДИНИТЕЛЬНАЯ КОЛОДКА	1	84,80 R	1	12
53	2 609 120 284	СОЕДИНИТЕЛЬНЫЙ КАБЕЛЬ	1	84,80 R	1	12
640	2 609 199 176	ЕМКОСТЬ ДЛЯ ПЫЛИ	1	952,87 R	1	29
803	2 609 199 164	Ротор 230V	1	3.309,68 R	1	40
805	1 607 000 386	СЕТЕВОЙ КАБЕЛЬ EU 230V 4,15m 2 x 1,0mm H05 RN-F	1	952,87 R	1	29
808	2 609 131 528	Этикетка типа	1	101,41 R	1	13

Предмет	Каталожный номер детали	Описание	Иллюстрация	Цена	Количество	Ценовая группа
810	2 609 120 199	КОМПЛЕКТ УГОЛЬНЫХ ЩЕТОК	1	417,86 R	1	22

Для данного продукта инструкций по смазке не имеется

Информация о продукте ЭКСЦЕНТРИКОВАЯ ШЛИФОВАЛЬН - 3 601 C87 500 - GEX 125-1 AE

Номер продукта	3 601 C87 500
Описание	251.372; ЭКСЦЕНТРИКОВАЯ ШЛИФОВАЛЬН
Текст DIN	
ID_Text_Ext	0
Торговое_название	GEX 125-1 AE
Напряжение_1	230 V
ID_Country_Product	EU
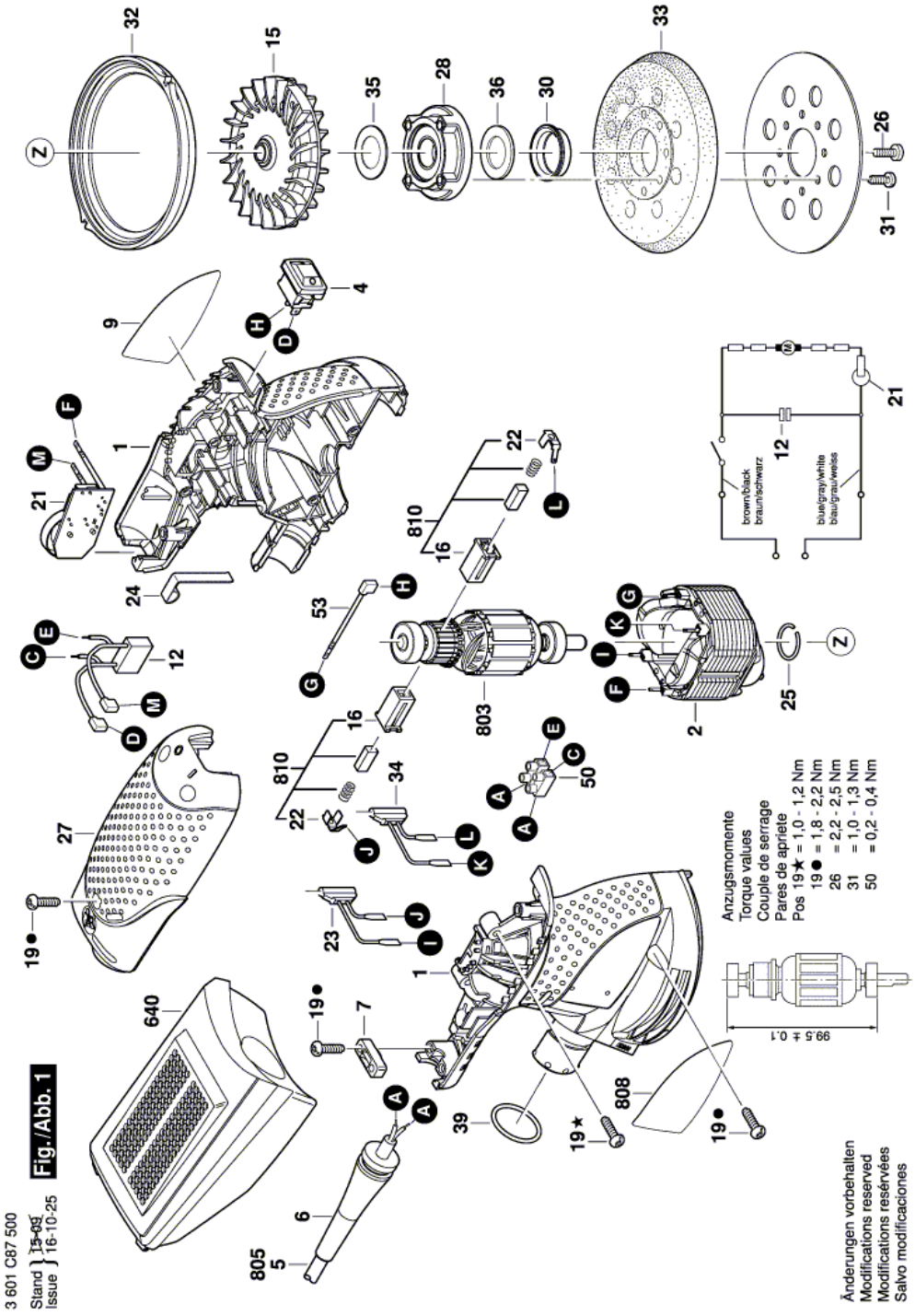
Иллюстрация – Тип E