# АККУМУЛЯТОРНАЯ УГЛОВАЯ ДР - 3 601 C90 902 - GWB 12...

www.powertools-aftersalesservice.com

BOSCH

| Предмет | Каталожный номер детали | Описание | Иллюстрация | Цена | Количество | Ценовая группа |
|---|---|---|---|---|---|---|
| 1 | 2 610 015 844 | КОРПУС ПРИБОРА | 1 | 1.227,36 R | 1 | 31 |
| 4 | 1 607 233 446 | ЭЛЕКТРОННЫЙ МОДУЛЬ | 1 | 4.157,65 R | 1 | 43 |
| 5 | 2 610 011 033 | КЛАВИША | 1 | 62,07 R | 1 | 11 |
| 9 | 1 601 11C 227 | Этикетка фирмы GWB 12V-10 | 1 | 101,41 R | 1 | 13 |
| 20 | 2 610 011 034 | РАСЦЕПИТЕЛЬ | 1 | 148,61 R | 1 | 15 |
| 25 | 2 609 110 967 | ПАТРОН БЫСТРОЗАЖИМНОЙ | 1 | 952,87 R | 1 | 29 |
| 44 | 2 610 015 446 | КОРОБКА РЕДУКТОРА | 1 | 5.982,96 R | 1 | 46 |
| 46 | 2 609 100 454 | ДИСК МУФТЫ | 1 | 307,71 R | 1 | 20 |
| 47 | 2 609 110 534 | ПРУЖИНА | 1 | 62,07 R | 1 | 11 |
| 48 | 2 609 100 457 | Кожух | 1 | 62,07 R | 1 | 11 |
| 91 | 1 607 A35 0C5 | БЛОК АККУМУЛЯТОРОВ EU GBA 12V 2.0Ah Li SCM | 1 | 3.309,68 R | 1 | 40 |
| 91 | 1 607 A35 049 | БЛОК АККУМУЛЯТОРОВ 12V, 2,5Ah, LI GBA | 1 | 4.157,65 R | 1 | 43 |
| 91 | 1 607 A35 04A | БЛОК АККУМУЛЯТОРОВ 12V, 1,5Ah, LI GBA | 1 | 2.462,59 R | 1 | 37 |
| 95 | 2 610 013 689 | ЗНАЧОК | 1 | 101,41 R | 1 | 13 |
| 101 | 2 609 110 538 | болт | 1 | 36,72 R | 5 | 10 |
| 102 | 2 609 110 537 | Зажим | 1 | 62,07 R | 1 | 11 |
| 103 | 2 603 421 229 | Винт потайной M6x23 | 1 | 62,07 R | 1 | 11 |
| 655 | 2 607 226 101 | БЫСТРОЗАРЯДНОЕ УСТРОЙСТВО EU GAL 1230 CV 230/12V | 1 | 3.309,68 R | 1 | 40 |
| 655 | 2 607 226 105 | БЫСТРОЗАРЯДНОЕ УСТРОЙСТВО GB GAL 1230 CV 230/12V | 1 | 2.727,47 R | 1 | 38 |
| 655 | 2 607 226 101 | БЫСТРОЗАРЯДНОЕ УСТРОЙСТВО EU GAL 1230 CV 230/12V | 1 | 3.309,68 R | 1 | 40 |
| 655 | 2 607 225 135 | БЫСТРОЗАРЯДНОЕ УСТРОЙСТВО GB AL 1130 VC 230/10,8V/12V, 30 MIN | 1 | 3.652,37 R | 1 | 41 |
| 802 | 2 610 018 891 | Двигатель | 1 | 952,87 R | 1 | 29 |
| 808 | 1 601 11A 51D | Этикетка типа | 1 | 101,41 R | 1 | 13 |

Для данного продукта инструкций по смазке не имеется

Информация о продукте АККУМУЛЯТОРНАЯ УГЛОВАЯ ДР - 3 601 C90 902 - GWB 12V-10

| | |
|---|---|
| Номер продукта | 3 601 C90 902 |
| Описание | 236.713; АККУМУЛЯТОРНАЯ УГЛОВАЯ ДР |
| Текст DIN | |
| ID_Text_Ext | 0 |
| Торговое_название | GWB 12V-10 |
| Напряжение_1 | 10,8 V |
| ID_Country_Product | EU |
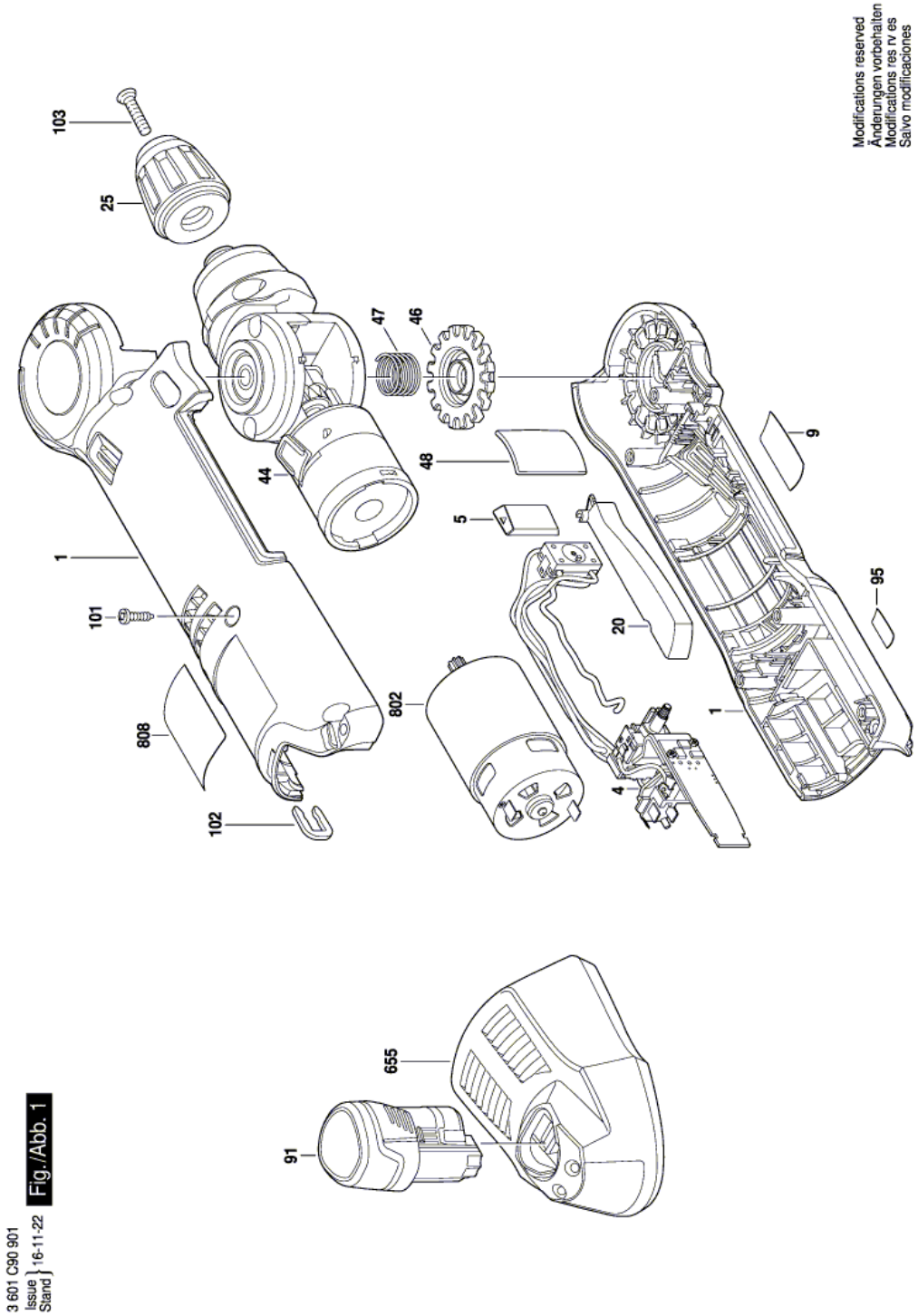
Иллюстрация – Тип E