УГЛОВАЯ ШЛИФМАШИНА - 3 601 C96 022 - GWS 9-125

www.powertools-aftersalesservice.com

BOSCH

Предмет	Каталожный номер детали	Описание	Иллюстрация	Цена	Количество	Ценовая группа
1	1 619 P10 959	КОРПУС МОТОРА	1	209,81 R	1	17
2	1 619 P10 953	статор 220-240V	1	952,87 R	1	29
3	1 619 P10 952	Ротор 220-240V	1	1.102,35 R	1	30
4	1 607 200 31Y	ВЫКЛЮЧАТЕЛЬ	1	417,86 R	1	22
5	1 604 460 312	СЕТЕВОЙ КАБЕЛЬ CN 2,65m 2 x 0,75mm H05 W-F	1	417,86 R	1	22
6	2 600 703 012	НАКОНЕЧНИК Ø6,5-Ø6,9x95 MM	1	101,41 R	1	13
7	1 601 302 017	Фиксатор кабеля	1	36,72 R	1	10
8	1 619 P31 877	Этикетка типа	1	101,41 R	1	13
9	1 619 P11 146	Этикетка фирмы GWS 9-125	1	101,41 R	1	13
12	1 619 P02 827	ПОМЕХОПОДАВЛЯЮЩИЙ ФИЛЬТР	1	234,28 R	1	18
13	1 619 P08 829	Шарикоподшипники	1	265,75 R	1	19
14	1 619 P13 103	Шарикоподшипники	1	118,02 R	1	14
16	1 619 P01 811	Щёточный держатель	1	118,02 R	2	14
17	1 604 652 013	СПИРАЛЬНАЯ ПРУЖИНА	1	62,07 R	2	11
18	1 619 P11 487	Пружина сжатия	1	36,72 R	1	10
22	1 619 P10 968	Толкатель	1	36,72 R	1	10
23	1 619 P10 969	КНОПКА ВЫКЛЮЧАТЕЛЯ	1	36,72 R	1	10
25	1 619 P13 558	КРЫШКА КОРПУСА	1	169,59 R	1	16
26	1 600 502 023	ПРОМЕЖУТОЧНОЕ КОЛЬЦО	1	84,80 R	1	12
27	1 600 206 025	кольцо резиновое	1	84,80 R	1	12
28/1	1 619 P07 440	ШАРИКОПОДШИПНИК	1	265,75 R	1	19
28/3	2 916 660 013	ПРЕДОХРАНИТЕЛЬНАЯ СКОБА DIN 472-32x1,2 MM	1	84,80 R	1	12
29	1 619 P10 970	Кольцо воздуховод	1	36,72 R	1	10
30	1 619 P14 139	Сепаратор воздуха	1	62,07 R	1	11
32	1 619 P06 419	Шпиндель M 14, SW 17	1	476,43 R	1	23
33	1 619 P02 820	Кольцо уплотнительное 44,0x1,0 MM	1	62,07 R	1	11
35	1 619 P02 821	Регулировочное кольцо 0,1 MM	1	36,72 R	1	10
35	1 619 P02 822	Регулировочное кольцо 0,2 MM	1	62,07 R	1	11
36	1 619 P00 987	ОТКРЫТЫЙ ДИСК	1	36,72 R	1	10
37	1 600 100 033	ПРИКРЫВАЮЩАЯ ШАЙБА	1	101,41 R	1	13
41	1 600 910 018	ИГОЛЬЧАТЫЙ ПОДШИПНИК Ø8xØ12x8 MM	1	209,81 R	1	17

Предмет	Каталожный номер детали	Описание	Иллюстрация	Цена	Количество	Ценовая группа
45	2 915 011 007	ШЕСТИГРАННАЯ ГАЙКА DIN 934-M6-8-A	1	36,72 R	1	10
47	2 609 110 052	СПЕЦИАЛЬНЫЙ ВИНТ	1	36,72 R	1	10
48	1 619 P00 220	ВИНТ С ГОЛОВКОЙ TORX 3x10	1	36,72 R	2	10
49	1 603 435 068	Винт DIN 7500, M4x10, SR10.2	1	62,07 R	4	11
50	1 619 P00 105	ВИНТ С ГОЛОВКОЙ TORX 4x20	1	62,07 R	1	11
55	1 619 P01 066	ВИНТ С ГОЛОВКОЙ TORX 4x25	1	36,72 R	4	10
80	1 619 P09 390	ПРИКРЫВАЮЩАЯ ШАЙБА	1	84,80 R	1	12
108	1 619 P02 866	Термоусаживаемая трубка	1	36,72 R	2	10
650/1	1 602 025 052	ДОПОЛНИТЕЛЬНАЯ РУКОЯТКА M10 ANTI-VIBRATION	2	1.227,36 R	1	31
650/2	1 603 345 043	КРУГЛАЯ ГАЙКА M14	2	355,80 R	1	21
650/3	1 619 P08 927	Ключ	2	169,59 R	1	16
650/5	2 605 703 014	КРЕПЕЖНЫЙ ФЛАНЕЦ Ø22,3xØ42 MM	2	307,71 R	1	20
650/5/2	1 600 210 039	Кольцо уплотнительное 20,35x1,78 MM	2	36,72 R	1	10
651	1 600 A00 XU7	ЗАЩИТНЫЙ КОЖУХ Ø125 MM СЕРЕБРЯННЫЙ	2	476,43 R	1	23
810	1 619 P11 715	КОМПЛЕКТ УГОЛЬНЫХ ЩЕТОК	1	148,61 R	1	15
828	1 619 P07 451	ОПОРНЫЙ ФЛАНЕЦ	1	735,19 R	1	27
831	1 619 P12 186	КОРПУС РЕДУКТОРА	1	650,40 R	1	26
838	1 619 P14 111	ПАРА ЗУБЧАТЫХ КОЛЕС	1	592,70 R	1	25
840	1 619 P12 188	КНОПКА	1	62,07 R	1	11
858	2 910 641 081	ВИНТ С ЦИЛИНДРИЧЕСКОЙ ГОЛ DIN7985-M3,5x5-4.8-H	1	36,72 R	2	10
894	1 615 430 020	Тюбик со смазкой 225 ML	2	952,87 R	1	29
895	1 605 430 003	Тюбик со смазкой 225 ML	2	1.800,83 R	1	34

Инструкции по смазке продукта: УГЛОВАЯ ШЛИФМАШИНА - 3 601 C96 022 - GWS 9-125

Позиция	Описание	Инструкции	Смазочный материал	Количество
831	Полость редуктора	Детали смазать пластичной смазкой, остаток заправить в полость редуктора.	1.605.430.003 Bosch	7,5-8,5 g
841	Игольчатый подшипник без внутреннего кольца	* Заполнить на 1/2.	1.605.430.003 Bosch	
841	Подшипник скольжения	* поставлен пропитанным, если несмазан опустить на 3 часа в масло.	1.605.430.003 Bosch	
14,28 ,(28=828)	Радиальный шарикоподшипник	* заполнить на 2/3	1 615 430 020 Bosch	
37	Уплотнительное кольцо вала	Смазать маслом.	Минеральное масло SAE 20 W (принятое в торговле)	
26	Промежуточное кольцо	Смазать маслом.	Минеральное масло SAE 20 W (принятое в торговле)	
27	Резиновое кольцо	Смазать маслом.	Минеральное масло SAE 20 W (принятое в торговле)	
	.	* если подшипник не смазан	Минеральное масло SAE 20 W (принятое в торговле)	

Информация о продукте УГЛОВАЯ ШЛИФМАШИНА - 3 601 C96 022 - GWS 9-125

Номер продукта	3 601 C96 022
Описание	251.828; УГЛОВАЯ ШЛИФМАШИНА
Текст DIN	
ID_Text_Ext	0
Торговое_название	GWS 9-125
Напряжение_1	230 V
ID_Country_Product	EU

Иллюстрация – Тип E

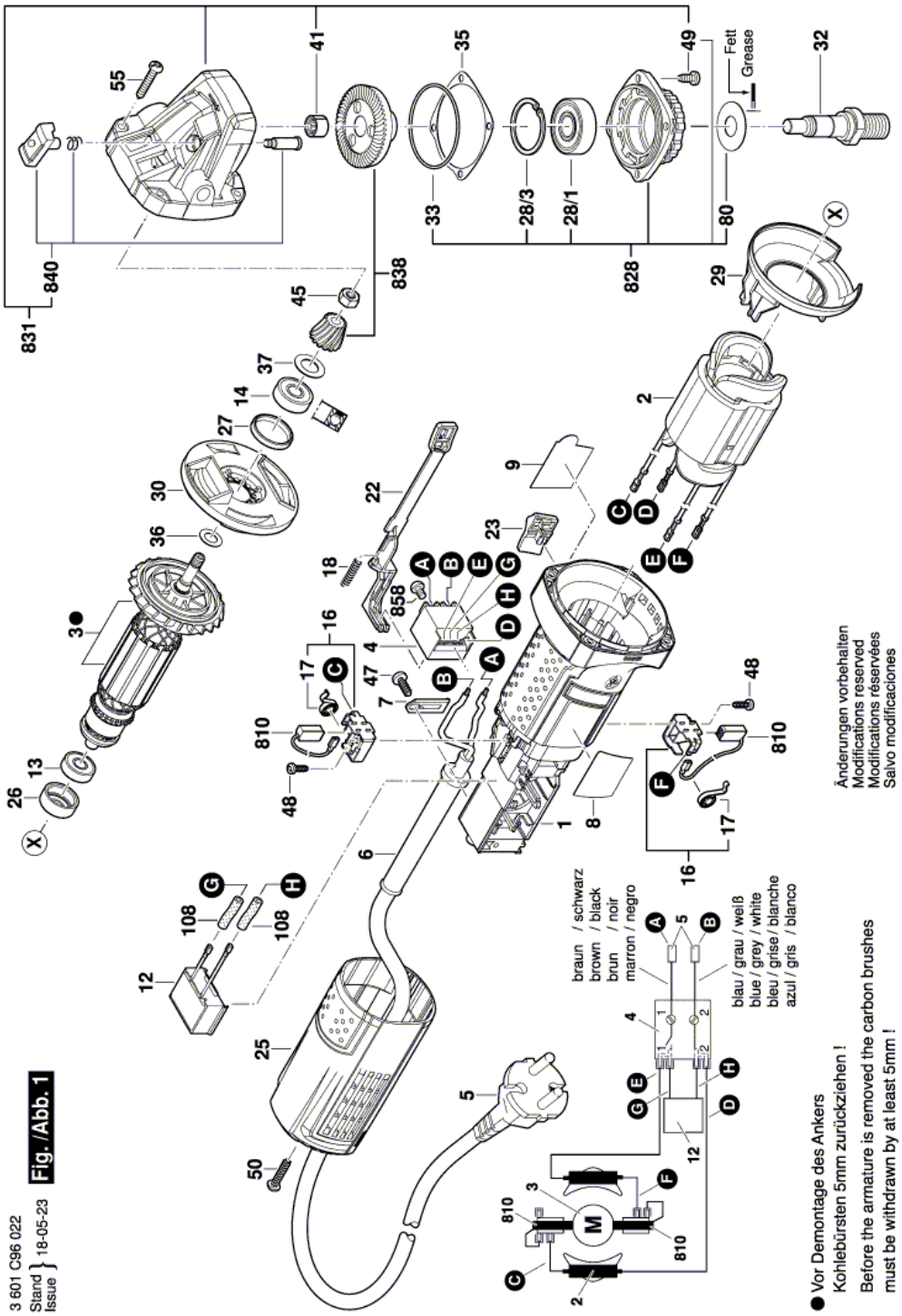
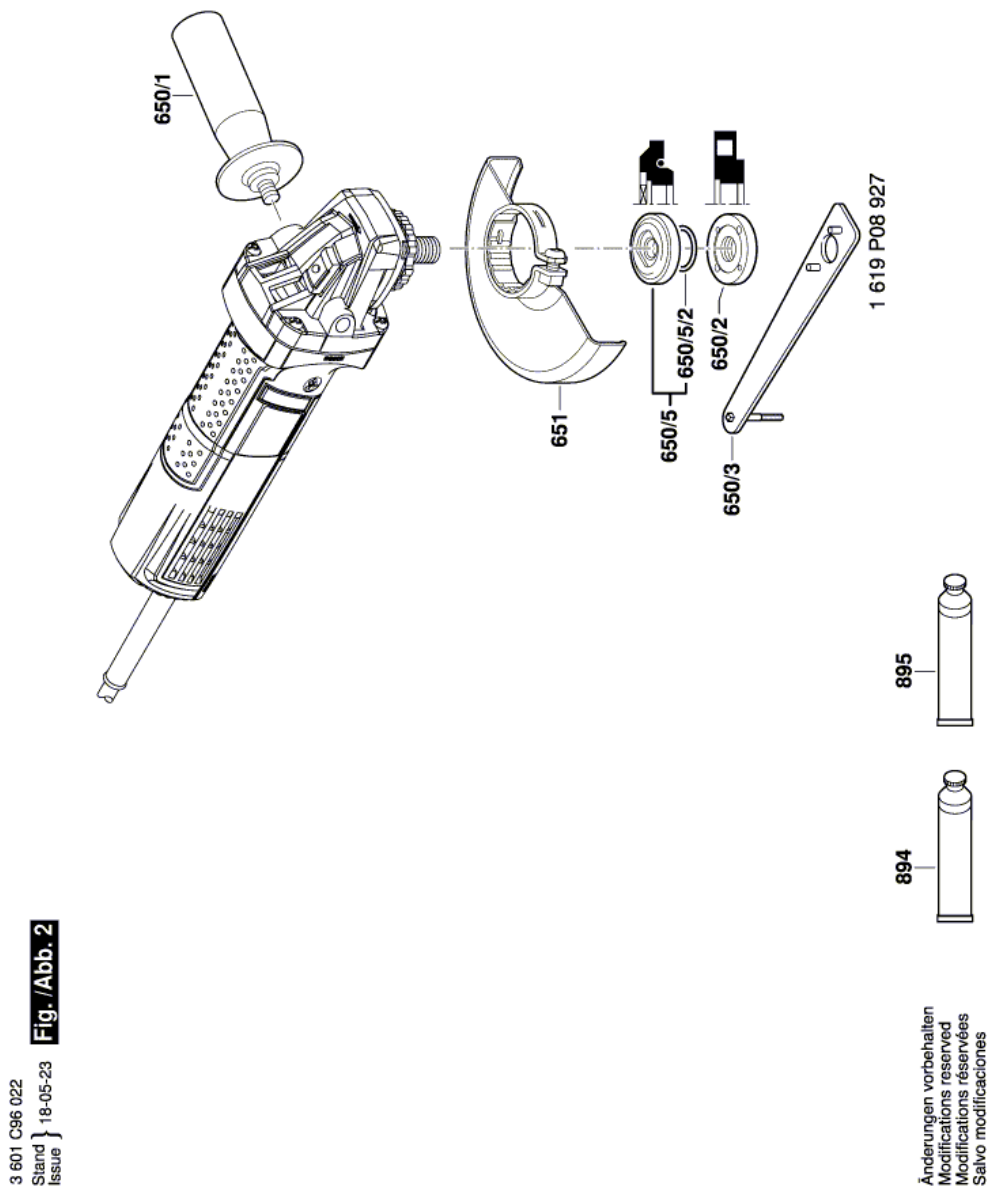
Иллюстрация – Тип E