УГЛОВАЯ ШЛИФМАШИНА - 3 603 CA2 704 - PWS Universal...

www.powertools-aftersalesservice.com

BOSCH

Предмет	Каталожный номер детали	Описание	Иллюстрация	Цена	Количество	Ценовая группа
1	2 609 004 775	КОРПУС ЗЕЛЕНЫЙ	1	417,86 R	1	22
2	2 609 005 828	статор 230V	1	735,19 R	1	27
4	1 607 200 325	ВЫКЛЮЧАТЕЛЬ	1	735,19 R	1	27
5	2 609 002 907	СЕТЕВОЙ КАБЕЛЬ EU 2,65m 2x0,75 H05 VV-F	1	476,43 R	1	23
6	2 609 006 376	НАКОНЕЧНИК Ø6,4-Ø7,2x76 MM	1	36,72 R	1	10
9	2 609 004 788	Этикетка фирмы PWS 850-125	1	101,41 R	1	13
9	1 611 11C 04J	Этикетка фирмы PWS Universal+ 125	1	101,41 R	1	13
16	2 609 004 780	Щёточный держатель	1	535,00 R	1	24
19	2 603 490 023	ВИНТ С ГОЛОВКОЙ TORX 4x20	1	36,72 R	5	10
20	2 603 490 024	ВИНТ С ГОЛОВКОЙ TORX 4x25	1	62,07 R	4	11
22	2 609 004 779	РЫЧАГ	1	36,72 R	1	10
23	2 609 004 778	КНОПКА ВЫКЛЮЧАТЕЛЯ ЧЕРНЫЙ	1	36,72 R	1	10
31	1 600 A00 J95	Зубчатое колесо ведомое	1	307,71 R	1	20
32	1 607 000 D6A	Шпиндель	1	307,71 R	1	20
35	2 609 002 208	Регулировочное кольцо 0,1 MM	1	36,72 R	1	10
35	2 609 002 209	Регулировочное кольцо 0,2 MM	1	36,72 R	1	10
35	2 609 002 210	Регулировочное кольцо 0,3 MM	1	36,72 R	1	10
35	1 600 A00 RE3	Регулировочное кольцо 1,5 MM	1	36,72 R	1	10
39	2 609 002 762	ЗАЩИТНЫЙ ЛИСТ	1	36,72 R	1	10
43	1 606 333 2CN	ШЕСТЕРЕНКА	1	148,61 R	1	15
49	2 610 386 516	ВИНТ С ГОЛОВКОЙ TORX M4x12	1	62,07 R	4	11
104	3 600 210 127	Кольцо уплотнительное 21,0x1,0 MM	1	36,72 R	1	10
105	2 609 004 785	РЕЗИНОВАЯ ВТУЛКА	1	36,72 R	1	10
200	2 609 002 204	ЗАЩИТНЫЙ КОЖУХ Ø125 MM	1	735,19 R	1	27
201	2 609 002 205	ПЛОСКАЯ ПРУЖИНА	1	209,81 R	1	17
680	2 609 002 198	Рукоятка основная ЧЕРНЫЙ	1	417,86 R	1	22
681	1 603 345 043	КРУГЛАЯ ГАЙКА M14	1	355,80 R	1	21
682	2 605 703 014	КРЕПЕЖНЫЙ ФЛАНЕЦ Ø22,3xØ42 MM	1	307,71 R	1	20
683	1 619 P08 927	Ключ	1	169,59 R	1	16
803	2 609 005 827	Подсбор ротора 230V	1	1.227,36 R	1	31
808	1 601 11A 2TB	Этикетка типа	1	101,41 R	1	13
810	2 609 005 200	КОМПЛЕКТ УГОЛЬНЫХ ЩЕТОК	1	265,75 R	1	19

Предмет	Каталожный номер детали	Описание	Иллюстрация	Цена	Количество	Ценовая группа
821	2 609 006 425	КОРПУС РЕДУКТОРА	1	650,40 R	1	26
828	1 605 808 09A	ОПОРНЫЙ ФЛАНЕЦ	1	735,19 R	1	27

Для данного продукта инструкций по смазке не имеется

Информация о продукте УГЛОВАЯ ШЛИФМАШИНА - 3 603 CA2 704 - PWS Universal+ 125

Номер продукта	3 603 CA2 704
Описание	251.828; УГЛОВАЯ ШЛИФМАШИНА
Текст DIN	
ID_Text_Ext	0
Торговое_название	PWS Universal+ 125
Напряжение_1	230 V
ID_Country_Product	EU
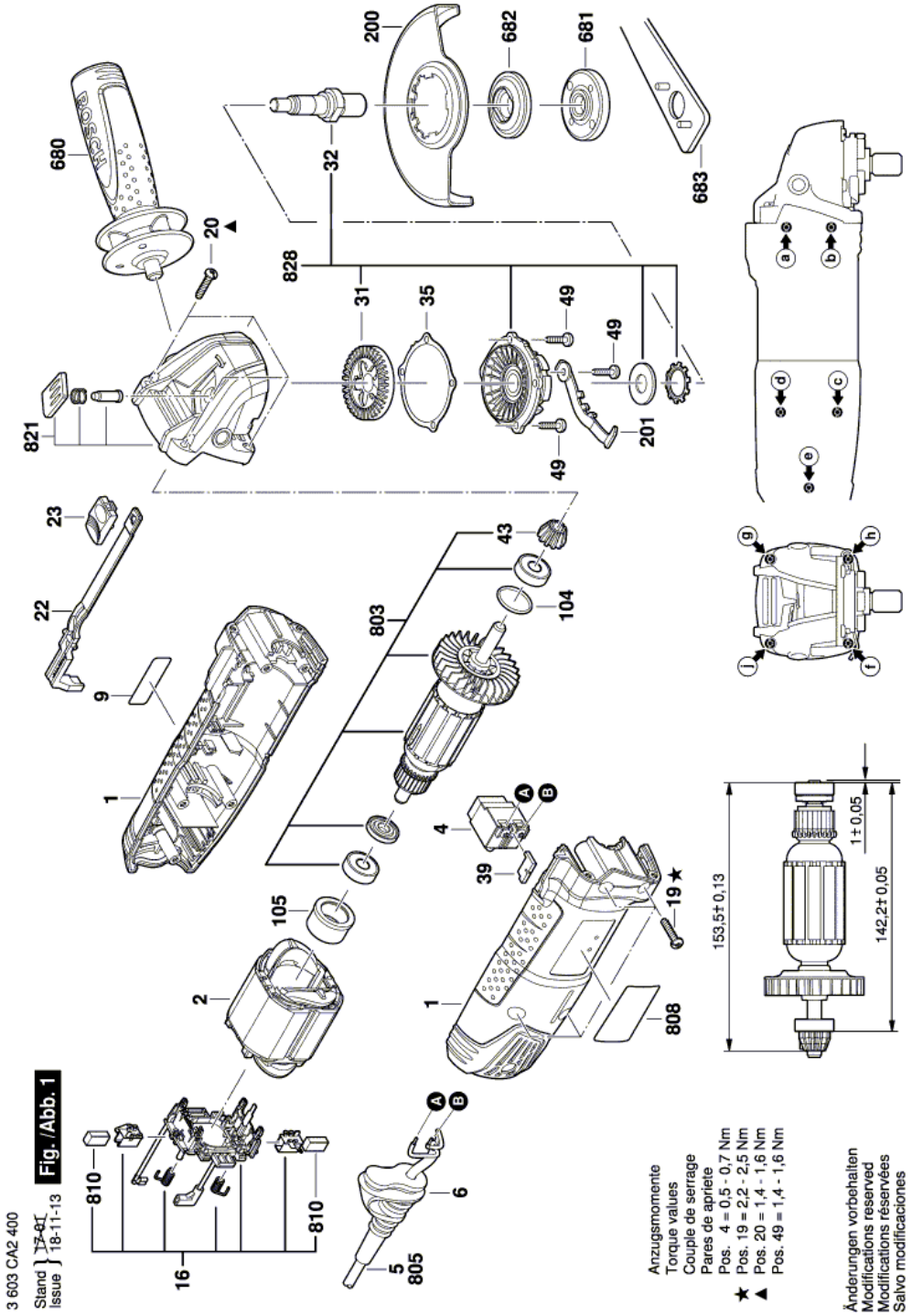
Иллюстрация – Тип E