УГЛОВАЯ ШЛИФМАШИНА - 3 603 CA2 800 - PWS 1000-125 ...

www.powertools-aftersalesservice.com

BOSCH

Предмет	Каталожный номер детали	Описание	Иллюстрация	Цена	Количество	Ценовая группа
1	2 609 006 368	КОРПУС МОТОРА	1	592,70 R	1	25
2	1 604 220 301	статор 220-240V	1	1.800,83 R	1	34
4	1 607 200 146	ВЫКЛЮЧАТЕЛЬ	1	417,86 R	1	22
5	2 609 002 907	СЕТЕВОЙ КАБЕЛЬ EU 2,65m 2x0,75 H05 VV-F	1	476,43 R	1	23
6	2 609 006 376	НАКОНЕЧНИК Ø6,4-Ø7,2x76 MM	1	36,72 R	1	10
7	2 601 035 001	Фиксатор кабеля	1	62,07 R	1	11
9	2 609 006 827	Этикетка фирмы PWS 1000-125 CE	1	101,41 R	1	13
9	1 611 11C 04K	Этикетка фирмы PWS Expert	1	101,41 R	1	13
14	2 600 905 078	Шарикоподшипники	1	265,75 R	1	19
16	1 601 323 023	Щёточный держатель С ОТКЛЮЧАЮЩИМ ЭЛЕМЕНТОМ	1	148,61 R	2	15
17	1 604 652 013	СПИРАЛЬНАЯ ПРУЖИНА	1	62,07 R	2	11
18	1 604 611 026	Пружина сжатия	1	36,72 R	1	10
19	2 603 490 022	болт 4x16	1	36,72 R	5	10
22	2 609 006 373	РЫЧАГ ВКЛЮЧЕНИЯ	1	62,07 R	1	11
23	2 609 004 778	КНОПКА ВЫКЛЮЧАТЕЛЯ ЧЕРНЫЙ	1	36,72 R	1	10
25	2 609 006 370	КОРПУС	1	476,43 R	1	23
27	1 600 206 025	кольцо резиновое	1	84,80 R	1	12
29	2 609 006 367	Кольцо воздуховод	1	62,07 R	1	11
30	2 609 006 366	НАПРАВЛЯЮЩИЙ ЛИСТ	1	84,80 R	1	12
31	2 609 002 205	ПЛОСКАЯ ПРУЖИНА	1	209,81 R	1	17
32	1 607 000 D6A	Шпиндель	1	307,71 R	1	20
35	2 609 002 208	Регулировочное кольцо 0,1 MM	1	36,72 R	1	10
35	2 609 002 209	Регулировочное кольцо 0,2 MM	1	36,72 R	1	10
35	2 609 002 210	Регулировочное кольцо 0,3 MM	1	36,72 R	1	10
35	1 600 A00 RE3	Регулировочное кольцо 1,5 MM	1	36,72 R	1	10
36	2 609 007 464	ДЕМПФЕР КОЛЕБАНИЙ	1	62,07 R	1	11
38	2 609 006 724	Зубчатое колесо ведомое	1	592,70 R	1	25
39	2 609 006 725	Зубчатое колесо ведущее	1	265,75 R	1	19
40	1 600 119 011	ПРЕДОХРАНИТЕЛЬНАЯ СКОБА	1	84,80 R	1	12
45	1 603 300 016	ШЕСТИГРАННАЯ ГАЙКА M7, SW10	1	62,07 R	1	11
48	2 603 490 017	ВИНТ С ГОЛОВКОЙ TORX 3x10	1	36,72 R	2	10
49	2 914 491 410	Винт M4x16	1	36,72 R	4	10

Предмет	Каталожный номер детали	Описание	Иллюстрация	Цена	Количество	Ценовая группа
52	2 609 006 786	СОЕДИНИТЕЛЬНЫЙ КАБЕЛЬ	1	62,07 R	1	11
55	2 609 001 403	ВИНТ С ГОЛОВКОЙ TORX 4x20 СЕРЕБРЯННЫЙ	1	36,72 R	1	10
80	2 609 006 726	УПЛОТНИТЕЛЬНАЯ ШАЙБА	1	36,72 R	1	10
104	2 609 003 611	Пружинный контакт	1	36,72 R	1	10
200	2 609 002 204	ЗАЩИТНЫЙ КОЖУХ Ø125 MM	1	735,19 R	1	27
680	2 609 002 198	Рукоятка основная ЧЕРНЫЙ	1	417,86 R	1	22
681	1 603 345 043	КРУГЛАЯ ГАЙКА M14	1	355,80 R	1	21
682	2 605 703 014	КРЕПЕЖНЫЙ ФЛАНЕЦ Ø22,3xØ42 MM	1	307,71 R	1	20
683	1 619 P08 927	Ключ	1	169,59 R	1	16
803	2 609 007 330	Подсбор ротора 230V	1	2.727,47 R	1	38
808	1 601 11A 299	Этикетка типа	1	101,41 R	1	13
810	1 607 014 176	КОМПЛЕКТ УГОЛЬНЫХ ЩЕТОК	1	592,70 R	1	25
821	2 609 007 332	КОРПУС РЕДУКТОРА	1	1.419,68 R	1	32
828	2 609 007 333	ОПОРНЫЙ ФЛАНЕЦ	1	1.419,68 R	1	32
851	1 600 A00 A4P	ЭЛЕКТРОННЫЙ МОДУЛЬ	1	2.462,59 R	1	37

Для данного продукта инструкций по смазке не имеется

Информация о продукте УГЛОВАЯ ШЛИФМАШИНА - 3 603 CA2 800 - PWS 1000-125 CE

Номер продукта	3 603 CA2 800
Описание	251.828; УГЛОВАЯ ШЛИФМАШИНА
Текст DIN	
ID_Text_Ext	0
Торговое_название	PWS 1000-125 CE
Напряжение_1	230 V
ID_Country_Product	EU
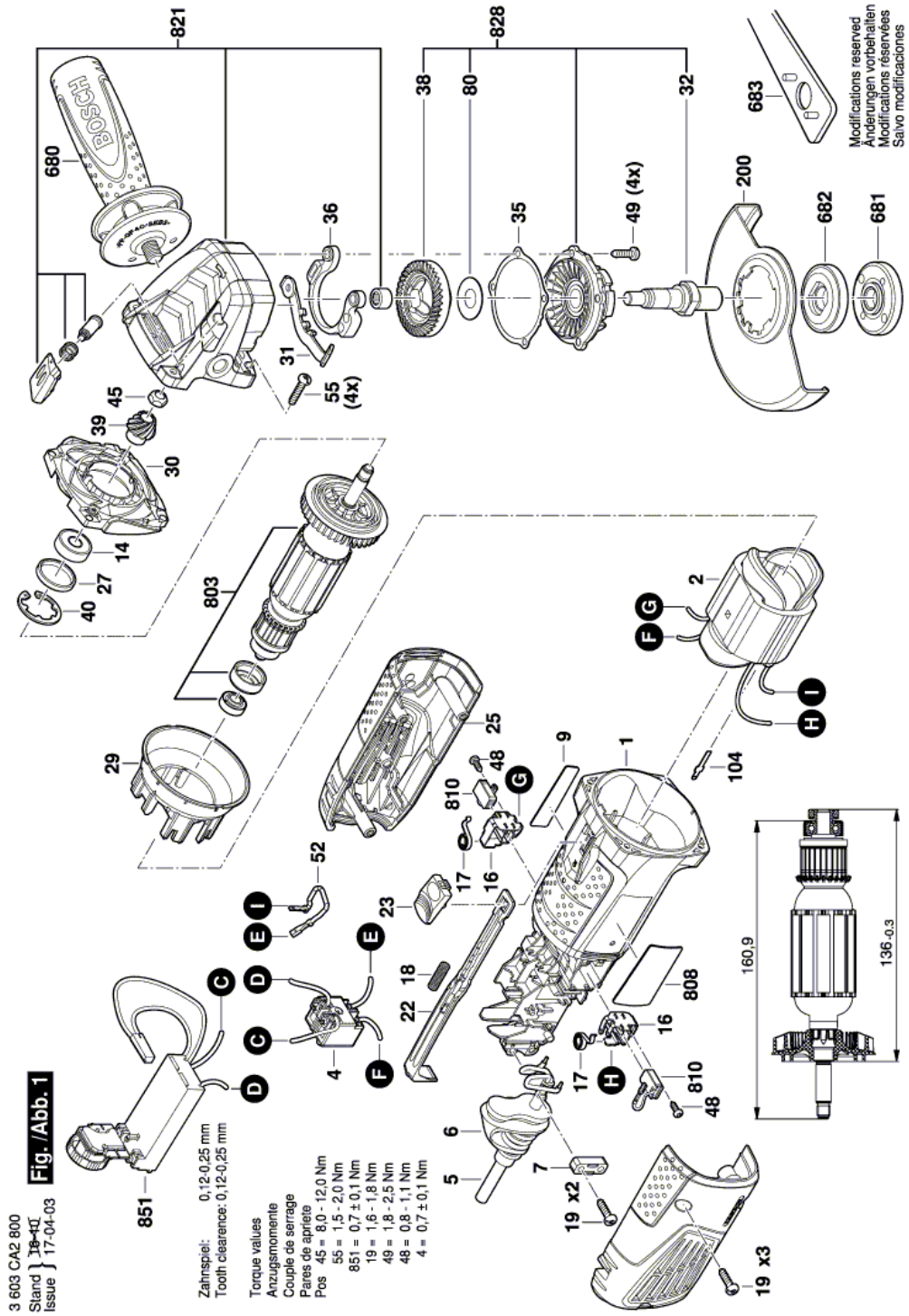
Иллюстрация – Тип E