АККУМУЛЯТОРНАЯ ЛОБЗИКОВАЯ - 3 603 CB4 001 - EasySa...

www.powertools-aftersalesservice.com

Предмет	Каталожный номер детали	Описание	Иллюстрация	Цена	Количество	Ценовая группа
1	2 609 005 878	КОРПУС ПРИБОРА	1	1.102,35 R	1	30
9	1 601 11C 1SS	Этикетка фирмы EasySaw 12	1	101,41 R	1	13
21	2 609 005 876	РАССЕИВАТЕЛЬ	1	84,80 R	1	12
22	2 609 005 879	ПРЕДОХРАНИТЕЛЬНЫЙ ВЫКЛЮЧА	1	84,80 R	1	12
23	2 609 004 223	ПРУЖИНА	1	84,80 R	1	12
31	2 609 006 128	ФЛАНЕЦ	1	118,02 R	1	14
32	2 603 414 048	ЦИЛИНДРИЧЕСКИЙ ВИНТ СО ШЛ M3x5-8.8-Z	1	36,72 R	1	10
35	2 609 110 361	болт	1	36,72 R	2	10
36	2 609 005 066	ЭЛЕКТРОННЫЙ МОДУЛЬ	1	3.044,80 R	1	39
38	2 609 005 872	ОПОРНАЯ ПЛИТА	1	417,86 R	1	22
39	2 609 003 106	ВИНТ С ГОЛОВКОЙ TORX	1	36,72 R	13	10
40	2 609 110 537	Зажим	1	62,07 R	1	11
91	1 607 A35 03L	БЛОК АККУМУЛЯТОРОВ PBA 12V 2,5Ah O-B	1	3.997,67 R	1	42
653	2 607 225 513	БЫСТРОЗАРЯДНОЕ УСТРОЙСТВО EU AL 1115 CV 230/3,6-12V, 1h	1	2.462,59 R	1	37
653	2 607 225 515	БЫСТРОЗАРЯДНОЕ УСТРОЙСТВО GB AL 1115 CV 230/3,6-12V, 1h	1	2.727,47 R	1	38
802	2 609 006 751	МОТОР ПОСТОЯННОГО ТОКА	1	1.419,68 R	1	32
808	1 601 11A 2KP	Этикетка типа	1	101,41 R	1	13
833	2 609 007 301	УСТРОЙСТВО ПРИВОДА	1	3.044,80 R	1	39

Для данного продукта инструкций по смазке не имеется

Информация о продукте АККУМУЛЯТОРНАЯ ЛОБЗИКОВАЯ - 3 603 CB4 001 - EasySaw 12

Номер продукта	3 603 CB4 001
Описание	251.194; АККУМУЛЯТОРНАЯ ЛОБЗИКОВАЯ
Текст DIN	
ID_Text_Ext	0
Торговое_название	EasySaw 12
Напряжение_1	12 V
ID_Country_Product	EU
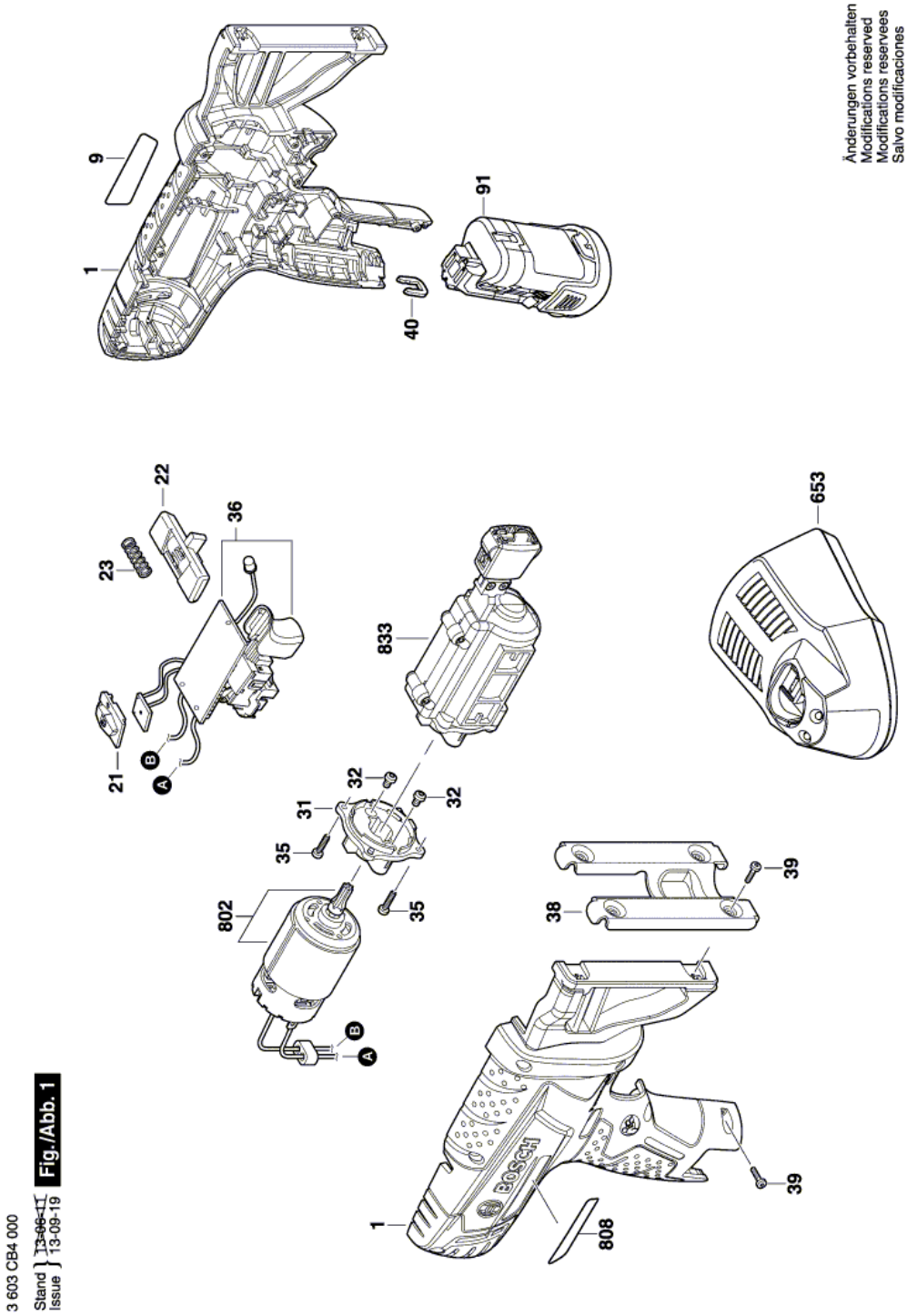
Иллюстрация – Тип E