16.03.2019 |

АККУМУЛЯТОРНЫЙ ОТБОЙНЫЙ М - 3 611 J05 300 - GBH 18...

www.powertools-aftersalesservice.com

Предмет	Каталожный номер детали	Описание	Иллюстрация	Цена	Количество	Ценовая группа
1	1 615 104 164	Корпус	1	1.419,68 R	1	32
4	1 607 233 412	ЭЛЕКТРОННЫЙ МОДУЛЬ	1	11.435,28 R	1	51
5	1 609 280 477	Пружина сжатия	1	62,07 R	1	11
7	1 611 320 001	ПОДКЛАДКА 0,9 ММ	1	62,07 R	1	11
7	1 611 320 002	ПОДКЛАДКА 0,7 ММ	1	62,07 R	1	11
7	1 611 320 003	ПОДКЛАДКА 0,8 ММ	1	62,07 R	1	11
10	1 611 110 W15	Этикетка фирмы GBH 18 V-LI	1	101,41 R	1	13
16	1 610 210 243	Кольцо уплотнительное 32,0x1,5 ММ	1	84,80 R	1	12
19	1 610 210 231	Кольцо уплотнительное 14,2x2,0 ММ	1	36,72 R	1	10
21/23	1 616 312 013	Цилиндрическая Шестерня	1	592,70 R	1	25
21/28	1 613 124 107	УДАРНЫЙ БОЛТ	1	169,59 R	1	16
21/31	1 614 601 075	пружинное кольцо	1	36,72 R	1	10
21/34	1 610 210 113	Кольцо уплотнительное 11,3x4,75 ММ	1	62,07 R	1	11
21/39	1 614 601 076	пружинное кольцо	1	36,72 R	1	10
21/45	1 610 283 048	УПЛОТНЕНИЕ ВАЛА	1	234,28 R	1	18
21/46	1 614 601 054	пружинное кольцо	1	62,07 R	1	11
21/47	1 610 910 071	ИГОЛЬЧАТЫЙ ПОДШИПНИК	1	265,75 R	2	19
21/50	1 610 400 047	НАПРАВЛЯЮЩАЯ ВТУЛКА	1	234,28 R	1	18
21/51	1 610 100 025	ОПОРНАЯ ШАЙБА 1,0 ММ ТОЛСТЫЙ	1	62,07 R	1	11
25	1 613 160 017	ПРОМЕЖУТОЧНЫЙ ВАЛ	1	3.652,37 R	1	41
25/12	1 610 913 024	НАБОР ИГОЛЬЧАТЫХ РОЛИКОВ	1	84,80 R	2	12
25/13	1 610 100 024	ОПОРНЫЙ ДИСК	1	36,72 R	2	10
32/1	1 610 210 233	Кольцо уплотнительное 12,0x2,0 ММ	1	101,41 R	1	13
35	1 611 329 032	ПРИЖИМНОЙ РЫЧАГ	1	118,02 R	1	14
36	1 613 101 015	ШТИФТ УСТАНОВОЧНЫЙ	1	209,81 R	1	17
37	2 600 917 003	игольчатый подшипник Ø8x8 ММ	1	118,02 R	2	14
42	1 611 031 008	ТОРМОЗНОЙ ЛИСТ	1	62,07 R	1	11
43	1 610 499 080	ЗАЩИТНАЯ ГИЛЬЗА	1	84,80 R	1	12
44	1 610 508 052	ЗАЩИТНЫЙ КОЛПАЧОК	1	36,72 R	1	10
48	1 610 913 027	КОМПЛЕКТ РОЛИКОВ	1	148,61 R	1	15
49	1 610 102 617	ОПОРНЫЙ ДИСК 1,0 ММ ТОЛСТЫЙ	1	84,80 R	1	12
59	1 610 102 045	УПОРНАЯ ШАЙБА 1,0 ММ ТОЛСТЫЙ	1	36,72 R	1	10
70	1 903 230 013	ШАРИК DIN 5401-Ø7MM-III-ST	1	62,07 R	1	11

Предмет	Каталожный номер детали	Описание	Иллюстрация	Цена	Количество	Ценовая группа
71	1 613 490 028	ВИНТ С ГОЛОВКОЙ TORX	1	36,72 R	15	10
84	1 613 231 029	ПОЛЗУНОК ВЫКЛЮЧАТЕЛЯ	1	62,07 R	1	11
87	3 600 224 038	СТОПОРНОЕ КОЛЬЦО	1	36,72 R	1	10
90	1 600 A00 0LE	ЛИНЗА	1	62,07 R	1	11
326/29	1 613 100 039	ПОРШНЕВОЙ ПАЛЕЦ	1	101,41 R	1	13
326/38	1 610 100 608	Уплотнительное кольцо 1,2 MM ТОЛСТЫЙ	1	62,07 R	2	11
326/56	1 610 210 232	Кольцо уплотнительное 13,0x2,5 MM	1	36,72 R	1	10
653	2 607 336 815	ВСТАВНОЙ БЛОК АККУМУЛЯТОР BBS MR 18V, 4,0Ah, 47 S	2	6.910,47 R	1	47
653	2 607 336 905	ВСТАВНОЙ БЛОК АККУМУЛЯТОР 18V, 2,0Ah, LI BBS MR-L	2	3.997,67 R	1	42
653	2 607 336 235	ВСТАВНОЙ БЛОК АККУМУЛЯТОР BBS MR 18V, 3,0Ah, LI	2	8.022,44 R	1	48
654	2 607 225 423	БЫСТРОЗАРЯДНОЕ УСТРОЙСТВО EU AL 1820 CV 220V	2	3.997,67 R	1	42
654	2 607 225 425	БЫСТРОЗАРЯДНОЕ УСТРОЙСТВО GB 230/10,8-18V, 1h	2	3.652,37 R	1	41
654	2 607 225 427	БЫСТРОЗАРЯДНОЕ УСТРОЙСТВО AUS 240/10,8-18V, 1h	2	6.910,47 R	1	47
654	2 607 225 435	БЫСТРОЗАРЯДНОЕ УСТРОЙСТВО ROK 220/10,8-18V, 1h	2	4.727,62 R	1	44
802	1 617 000 6CW	МОТОР ПОСТОЯННОГО ТОКА	1	5.982,96 R	1	46
808	1 611 110 W51	Этикетка типа	1	101,41 R	1	13
820	1 617 000 6CX	ПРОМЕЖУТОЧНЫЙ ФЛАНЕЦ	1	1.419,68 R	1	32
821	1 615 806 252	УДАРНАЯ ТРУБА	1	5.400,75 R	1	45
827	1 617 000 6D0	УДАРНЫЙ ПОРШЕНЬ	1	735,19 R	1	27
833	1 617 000 6D1	ЗАКРУТКА	1	355,80 R	1	21
844	1 617 000 6D3	ЗАЩИТНАЯ ГИЛЬЗА	1	476,43 R	1	23
891	1 609 280 478	КОНТАКТНАЯ КОЛОДКА	1	650,40 R	1	26

Инструкции по смазке продукта: АККУМУЛЯТОРНЫЙ ОТБОЙНЫЙ М - 3 611 J05 300 - GBH 18 V-LI

Позиция	Описание	Инструкции	Смазочный материал	Количество
1	Корпус ударного механизма	Заполнить	1 615 430 014 Bosch	34g
821	Ударная труба	Внутри смазать пластичной смазкой.	1 615 430 014 Bosch	
821	Ударная труба	Поверхности скольжения смазать.	1 615 430 014 Bosch	
821	Ударная труба	Патрон SDS смазать пластичной смазкой	1 615 430 014 Bosch	
23	Цилиндрическое колесо	Поверхности скольжения смазать.	1 615 430 014 Bosch	
23	Цилиндрическое колесо	Смазка выемок	1 615 430 014 Bosch	
34	Резиновая втулка	Внутри смазать пластичной смазкой.	1 615 430 014 Bosch	
40	Цилиндирческий штифт	Смазать пластичной смазкой.	1 615 430 014 Bosch	
50	Направляющая втулка	Внутри смазать пластичной смазкой.	1 615 430 014 Bosch	
326/26	Ударный поршень	Внутри смазать пластичной смазкой.	1 615 430 014 Bosch	
326/29	Поршневой палец	Смазать маслом.	Минеральное масло SAE 20 W (принятое в торговле)	
326/38	Шайба	Смазать пластичной смазкой.	1 615 430 014 Bosch	
812	Редуктор	Смазать пластичной смазкой / заполнить пустую полость.	1 615 430 014 Bosch	2,7g
824	Промежуточный вал	Поверхности скольжения смазать.	1 615 430 014 Bosch	
824	Промежуточный вал	Зубчатое зацепление смазать пластичной смазкой.	1 615 430 014 Bosch	
824	Промежуточный вал	Смазать штыри	1 615 430 014 Bosch	
17	Уплотнительное кольцо	Смазать маслом.	Минеральное масло SAE 20 W (принятое в торговле)	
18	Уплотнительное кольцо	Смазать маслом.	Минеральное масло SAE 20 W (принятое в торговле)	
326/56	Круглое кольцо	Смазать маслом.	Минеральное масло SAE 20 W (принятое в торговле)	
333/32/1	Круглое кольцо	Смазать маслом.	Минеральное масло SAE 20 W (принятое в торговле)	

Информация о продукте АККУМУЛЯТОРНЫЙ ОТБОЙНЫЙ M - 3 611 J05 300 - GBH 18 V-LI

Номер продукта	3 611 J05 300
Описание	236.101; АККУМУЛЯТОРНЫЙ ОТБОЙНЫЙ M
Текст DIN	
ID_Text_Ext	0
Торговое_название	GBH 18 V-LI
Напряжение_1	18 V
ID_Country_Product	EU

Иллюстрация – Тип E

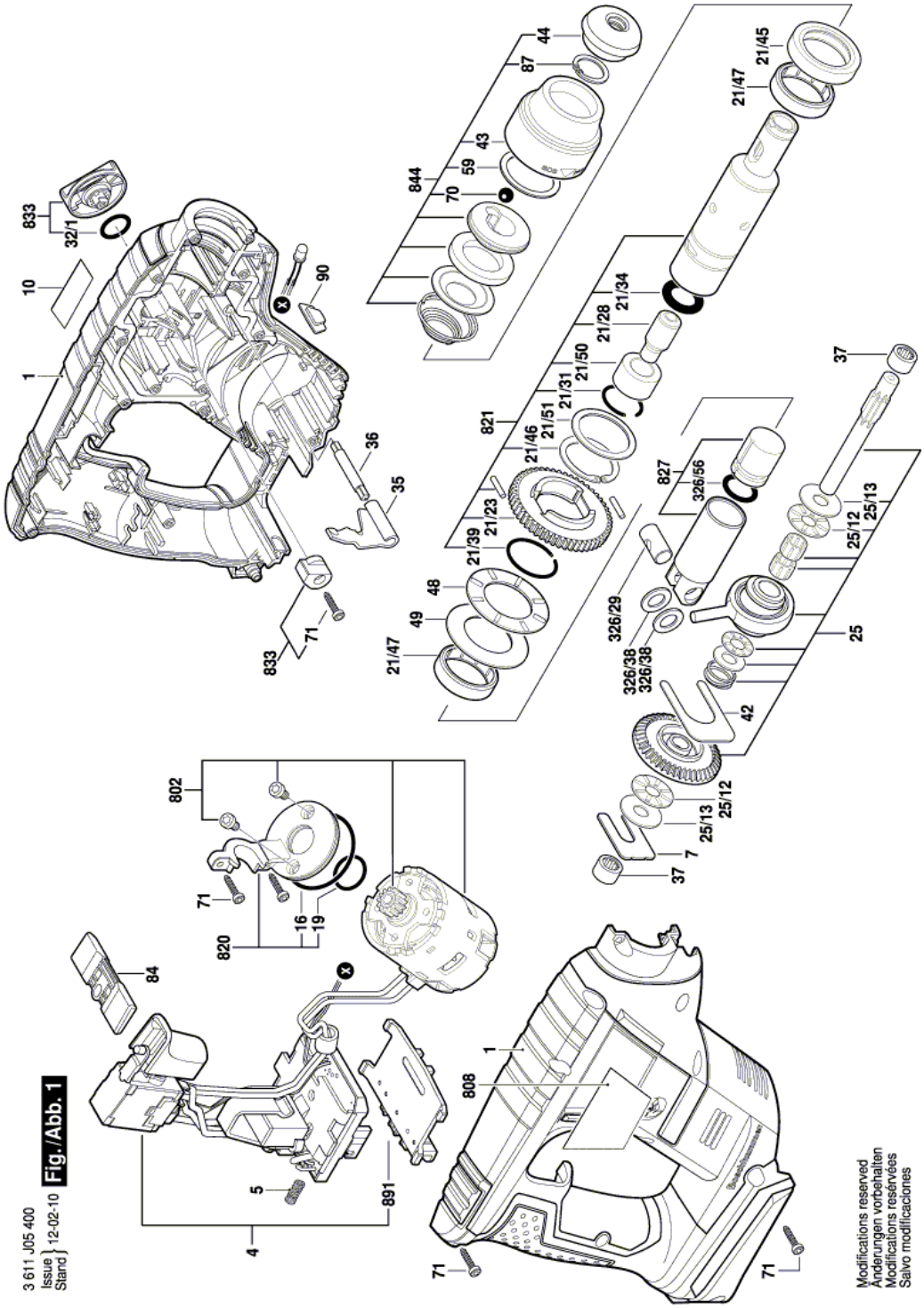

Иллюстрация – Тип E

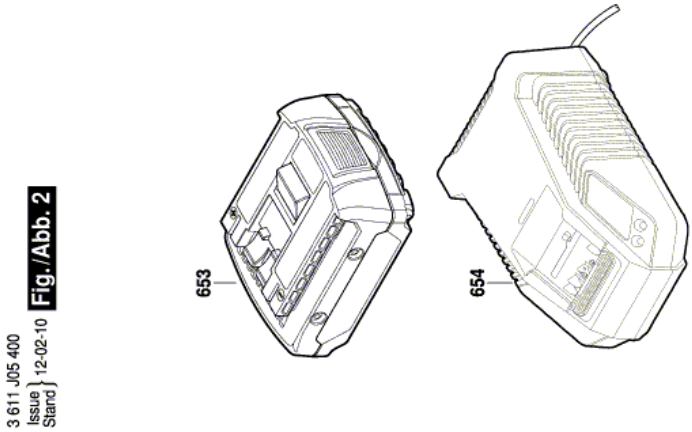

Modifications reserved
Änderungen vorbehalten
Modifications réservées
Salvo modificaciones