ИЗМЕЛЬЧИТЕЛЬ САДОВЫЙ

AXT RAPID 2200 | 3 600 H53 600

Содержание

Перечень запасных частей 2

Инструкции по смазке продукта 4

Информация о продукте 5

Иллюстрация – Тип 6

ООО Роберт Бош
Max-Lang-Strasse 40-46
DE-70771 Leinfelden-Echterdingen
https://www.boschtoolservice.com

Перечень запасных частей

Позиция	Номер детали	Описание	Иллюстрация	Цена	Количество	Ценовая группа
1/17	F 016 L64 674	ПРИВОДНОЙ ВАЛ	1	592,70 R *	1	25
1/21	F 016 L64 673	РЕМЕНЬ ПРИВОДА	1	650,40 R *	1	26
1/22	F 016 L67 936	МАГНИТ	1	101,41 R *	1	13
1/24	F 016 L64 659	ВТУЛКА ПОДШИПНИКА	1	62,07 R *	1	11
1/30	F 016 L37 433	САМОНАРЕЗАЮЩИЙ ВИНТ	1	36,72 R *	6	10
85/1	F 016 L64 652	ШАХТА	1	1 419,68 R *	1	32
85/2	F 016 L65 500	КОМПЛЕКТ ДЕТАЛЕЙ	1	417,86 R *	1	22
85/3	F 016 L64 653	МАГАЗИН	1	592,70 R *	1	25
89	2 608 635 492	НОЖ ИЗМЕЛЬЧИТЕЛЯ	1	1 227,36 R *	1	31
90	F 016 L64 663	МОНТАЖНАЯ ПЛАСТИНА	1	650,40 R *	1	26
91	F 016 L64 664	Пластина режущая	1	735,19 R *	1	27
92	F 016 L64 665	ЭЛЕЕНТ ФИЛЬТРА	1	62,07 R *	1	11
93	F 016 P64 666	МОНТАЖНЫЙ КОМПЛЕКТ	1	417,86 R *	1	22
94	F 016 L64 667	КНОПКА	1	62,07 R *	1	11
95	F 016 L64 969	ЗАЩИТНОЕ ПРИСПОСОБЛЕНИЕ	1	84,80 R *	1	12
102	F 016 L64 687	КУЛАЧОК ВКЛЮЧЕНИЯ	1	62,07 R *	1	11
103	F 016 L64 737	УСТАНОВОЧНЫЙ УЗЕЛ	1	62,07 R *	1	11
105	F 016 L64 745	ПРОКЛАДКА	1	84,80 R *	1	12
107	2 609 005 435	ПРУЖИНА	1	62,07 R *	1	11
108	F 016 L65 506	ПРОКЛАДОЧНОЕ КОЛЬЦО	1	118,02 R *	1	14
109	F 016 L65 228	УСТАНОВОЧНОЕ КОЛЬЦО	1	209,81 R *	1	17
450	2 609 001 926	Этикетка фирмы AXT RAPID 2200	1	118,02 R *	1	14
500	F 016 T49 429	САМОНАРЕЗАЮЩИЙ ВИНТ 4x19 MM	1	36,72 R *	13	10
501	F 016 L64 679	РАБОЧИЙ БОЛТ	1	36,72 R *	1	10
502	F 016 L64 746	ОТКРЫТЫЙ ДИСК	1	84,80 R *	1	12
503	F 016 L64 777	болт	1	62,07 R *	10	11
801	F 016 104 210	ЭЛЕКТРОМОТОР	1	5 400,75 R *	1	45
801/16	F 016 103 184	КОРПУС	1	735,19 R *	1	27
801/19	F 016 103 642	ОГРАНИЧИТЕЛЬ ЧАСТОТЫ ВРАЩ	1	4 157,65 R *	1	43
801/27	F 016 104 211	НАТЯЖИТЕЛЬ РЕМНЯ	1	417,86 R *	1	22
886	2 609 006 805	КОРПУС	1	3 652,37 R *	1	41
897	F 016 103 192	ВЫКЛЮЧАТЕЛЬ	1	476,43 R *	1	23
899	F 016 103 194	СЕТЕВОЙ КАБЕЛЬ	1	355,80 R *	1	21
8100	1 607 000 D04	Коммутационная панель	1	1 102,35 R *	1	30

* Рекомендованные розничные цены в рублях без НДС. Рекомендованные розничные цены не являются обязательными. Точную информацию о розничных ценах можно получить у дилеров ООО «Роберт Бош».Данная информация не является офертой, определяемой положениями статей 435, 437 Гражданского Кодекса РФ.

ООО Роберт Бош
Max-Lang-Strasse 40-46
DE-70771 Leinfelden-Echterdingen
https://www.boschtoolservice.com

Перечень запасных частей

Позиция	Номер детали	Описание	Иллюстрация	Цена	Количество	Ценовая группа
8101	F 016 103 197	МИКРОВЫКЛЮЧАТЕЛЬ	1	307,71 R *	1	20
8104	F 016 103 198	СОЕДИНИТЕЛЬНЫЙ КАБЕЛЬ	1	265,75 R *	1	19
39/11	F 016 L64 689	ШТИФТОВЫЙ КЛЮЧ	2	62,07 R *	1	11
39/20	F 016 L36 542	болт M5x8 Csk Hd.	2	101,41 R *	2	13
39/22	F 016 L64 669	ОПОРНЫЙ БОЛТ	2	62,07 R *	2	11
61	F 016 L64 656	ОСЬ	2	84,80 R *	1	12
650	F 016 L64 727	Толкатель	2	307,71 R *	1	20
808	2 609 001 948	Этикетка типа	2	101,41 R *	1	13
860	F 016 103 218	КОЛЕСО	2	355,80 R *	2	21
888	F 016 103 186	ОПОРНАЯ РАМА	2	2 197,71 R *	1	36

* Рекомендованные розничные цены в рублях без НДС. Рекомендованные розничные цены не являются обязательными. Точную информацию о розничных ценах можно получить у дилеров ООО «Роберт Бош».Данная информация не является офертой, определяемой положениями статей 435, 437 Гражданского Кодекса РФ.

ООО Роберт Бош
Max-Lang-Strasse 40-46
DE-70771 Leinfelden-Echterdingen
https://www.boschtoolservice.com

Инструкции по смазке продукта : ИЗМЕЛЬЧИТЕЛЬ САДОВЫЙ - AXT RAPID 2200 - 3 600 H53 600

Отсвуствует информация по смазке на этот продукт

ООО Роберт Бош
Max-Lang-Strasse 40-46
DE-70771 Leinfelden-Echterdingen
https://www.boschtoolservice.com

Информация о продукте : ИЗМЕЛЬЧИТЕЛЬ САДОВЫЙ - AXT RAPID 2200 - 3 600 H53 600

Номер продукта	3 600 H53 600
Описание	ИЗМЕЛЬЧИТЕЛЬ САДОВЫЙ
Текст DIN	
ID_Text_Ext	
Название инструмента	AXT RAPID 2200
Напряжение_1	230 V
Код страны производителя	EU

ООО Роберт Бош
Max-Lang-Strasse 40-46
DE-70771 Leinfelden-Echterdingen
https://www.boschtoolservice.com

Иллюстрация – Тип - E

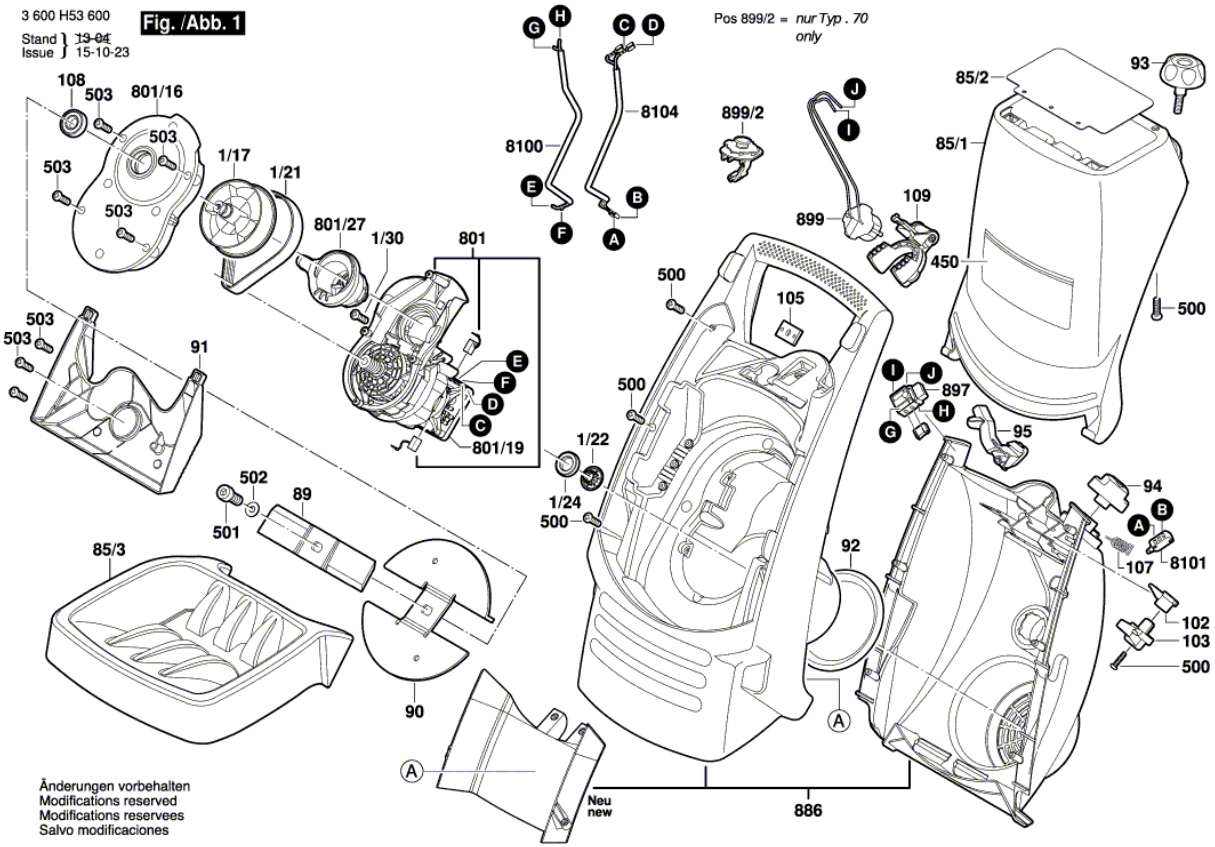

ООО Роберт Бош
Max-Lang-Strasse 40-46
DE-70771 Leinfelden-Echterdingen
https://www.boschtoolservice.com

Иллюстрация – Тип - E

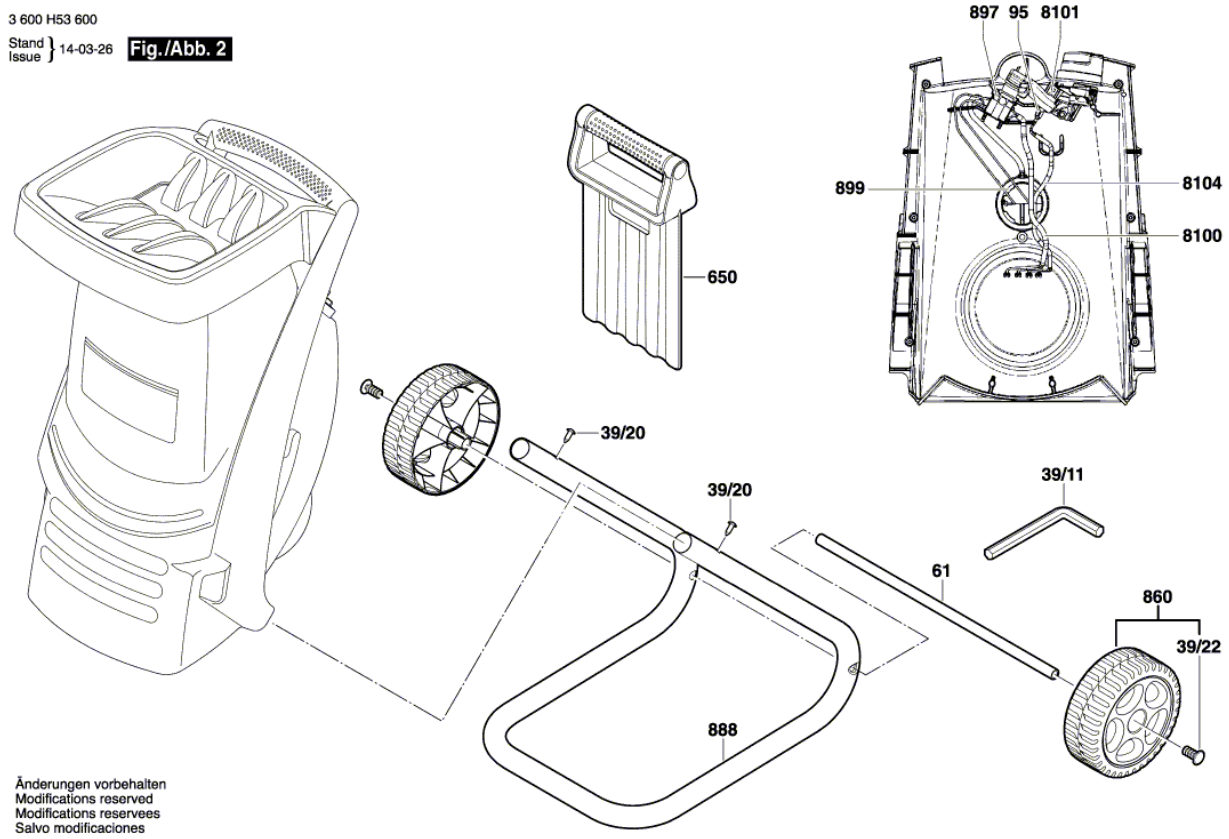

ООО Роберт Бош
Max-Lang-Strasse 40-46
DE-70771 Leinfelden-Echterdingen
https://www.boschtoolservice.com