ЭНГЕЛЬС	УШМ 26-230	Угловая шлифовальная машина 2600 Вт 05.11.2025

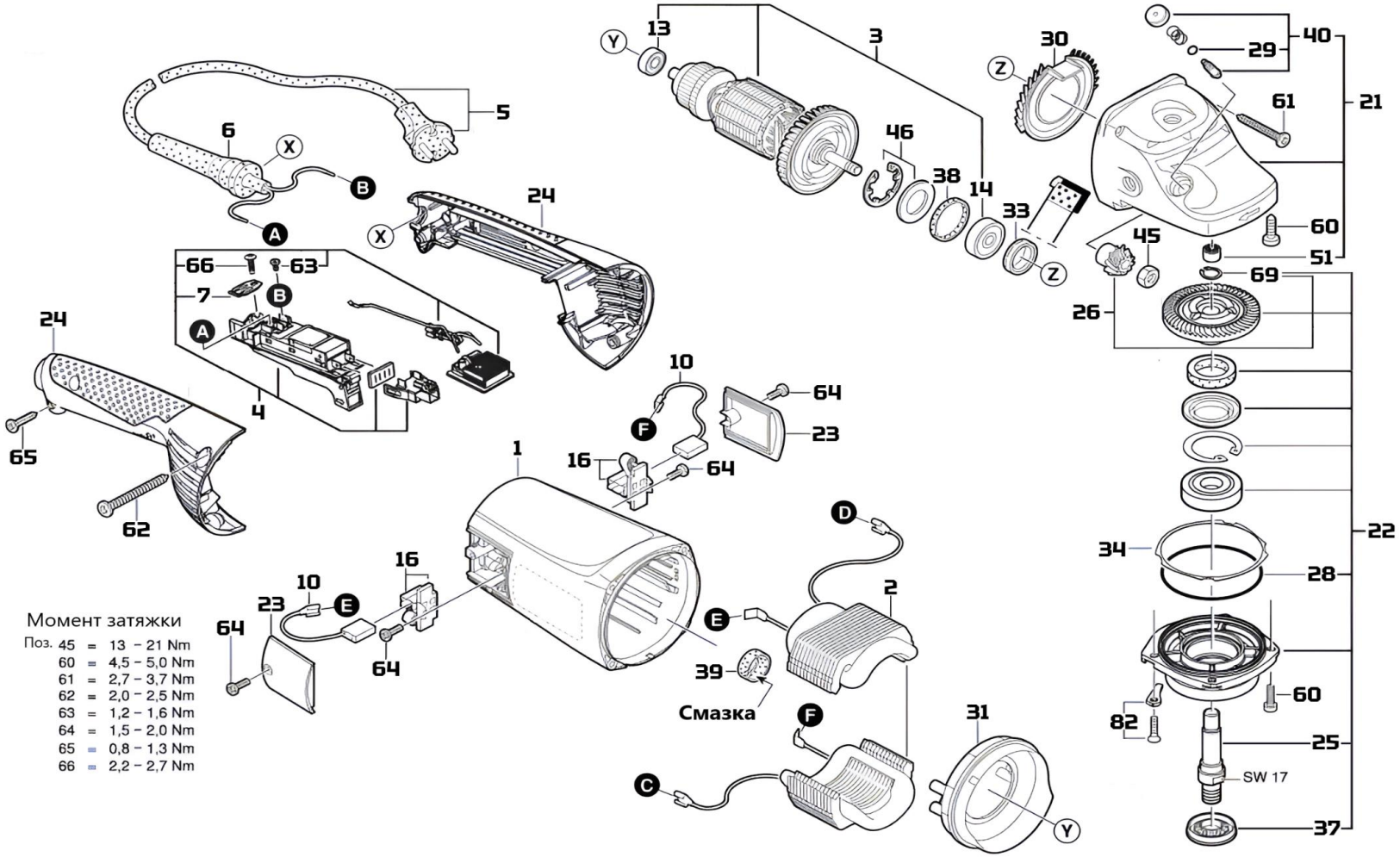

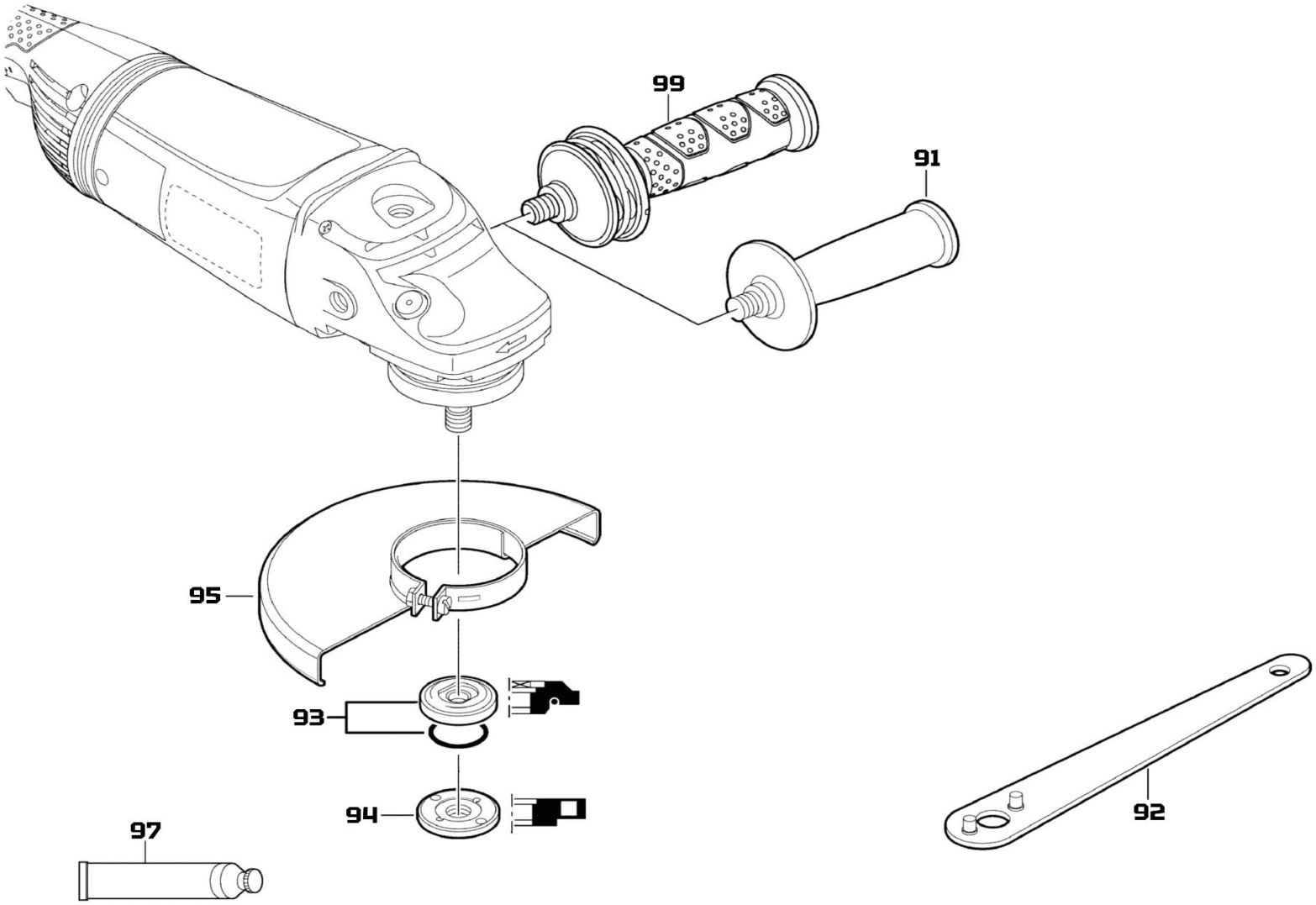
99
91
95
93
94
97
92

ЭНГЕЛЬС

УШМ 26-230

Угловая шлифовальная машина 2600 Вт

Артикул	№ на схеме	Наименование детали	Включает/ информация	Кол-во шт./изд.
7.701.030.024	1	Корпус мотора		1
7.701.030.093	2	Статор 2,6 кВт		1
7.701.030.094	3	Ротор 2,6 кВт		1
7.701.030.007	4	ВЫКЛЮЧАТЕЛЬ		1
7.701.030.049	5	Сетевой кабель - 4 м		1
7.701.030.018	6	НАКОНЕЧНИК		1
7.701.030.019	7	Фиксатор кабеля		1
7.701.030.006	10	Комплект угольных щеток		2
7.701.030.051	13	Шарикоподшипник		1
7.701.030.052	14	Шарикоподшипник		1
7.701.030.053	16	Щёточный держатель		1
7.701.030.063	21	Корпус редуктора		1
7.701.030.062	22	Опорный фланец 230 мм		1
7.701.030.056	23	Комплект крышек		1
7.701.030.026	24	Рукоятка основная		1
7.701.030.020	25	Шпиндель		1
7.701.030.001	26	Комплект зубчатых колес 230 мм I 4,7		1
7.701.030.021	28	Кольцо уплотнительное		1
7.701.030.008	29	Кольцо уплотнительное		1
7.701.030.022	30	Сепаратор воздуха		1
7.701.030.023	31	Кольцо воздуховод		1
7.701.030.028	33	Кольцо уплотнительное		1
7.701.030.030	34	Регулировочное кольцо 0,15 мм	По требованию	1
7.701.030.029	34-1	Регулировочное кольцо 0,3 мм	По требованию	1
7.701.030.035	34-2	Регулировочное кольцо 0,1 мм	По требованию	1
7.701.030.032	34-3	Регулировочное кольцо 0,2 мм	По требованию	1
7.701.030.033	34-4	Регулировочное кольцо 0,25 мм	По требованию	1
7.701.030.031	34-5	Регулировочное кольцо 0,35 мм	По требованию	1
7.701.030.034	34-6	Регулировочное кольцо 0,4 мм	По требованию	1
7.701.030.058	37	Уплотнительное кольцо		1
7.701.030.037	38	кольцо резиновое		1
7.701.030.038	39	кольцо резиновое		1
7.701.030.017	40	Штифт и кнопка стопора		1
7.701.030.039	45	ШЕСТИГРАННАЯ ГАЙКА		1
7.701.030.059	46	ОПОРНАЯ ШАЙБА		1
7.701.030.040	51	Подшипник скольжения 1.600.200.031		1
7.701.030.041	60	Винт самонарезающий M5x16		3
7.701.030.042	61	Винт самонарезающий ST4,8x38-C-Z		4
7.701.030.043	62	Винт самонарезающий ST4,8x55-C-Z		2
7.701.030.044	63	Винт M4x10		2
7.701.030.045	64	Винт самонарезающий ST3,9x12-F		4
7.701.030.046	65	Винт самонарезающий ST3,9x19-C-Z		2
7.701.030.047	66	Винт самонарезающий ST3,9x16-F		1
7.701.030.078	69	Стопорное кольцо		1
7.701.030.060	82	Стопор		1
7.701.030.099	91	Рукоятка дополнительная		1
7.701.030.100	92	Ключ		1
7.701.030.068	93	Посадочный фланец		1
7.701.030.069	94	гайка груглая		1
7.701.030.101	95	Кожух защитный		1
7.701.030.103	97	Смазка консистентная	0,8 кг	0,05 кг
7.701.030.104	99	Рукоятка дополнительная антивибрационная M14		1