АККУМУЛЯТОРНАЯ ДРЕЛЬ-ШУРУ

GSR 1080-2-LI | 3 601 JE2 000

Содержание

Перечень запасных частей 2

Инструкции по смазке продукта 3

Информация о продукте 4

Иллюстрация – Тип 5

ООО Роберт Бош
Max-Lang-Strasse 40-46
DE-70771 Leinfelden-Echterdingen
https://www.boschtoolservice.com

Перечень запасных частей

Позиция	Номер детали	Описание	Иллюстрация	Цена	Количество	Ценовая группа
1	2 609 101 637	КОРПУС	1	847,09 R *	1	28
4	2 609 199 958	ЭЛЕКТРОННЫЙ МОДУЛЬ	1	2 727,47 R *	1	38
5	2 609 101 391	РЕГУЛИРУЮЩАЯ РУКОЯТКА	1	36,72 R *	1	10
9	2 609 135 324	Этикетка фирмы GSR 1080-2 LI	1	101,41 R *	1	13
25	2 609 110 495	ПАТРОН БЫСТРОЗАЖИМНОЙ Ø1,0-10 MM, 3/8	1	2 197,71 R *	1	36
32	2 609 199 754	УЗЕЛ ПЕРЕКЛЮЧЕНИЯ	1	62,07 R *	1	11
45	2 609 199 660	КОРОБКА РЕДУКТОРА	1	1 986,16 R *	1	35
70	2 609 110 838	ЗАЩЕЛКА ДЛЯ ПРИБОРА	1	36,72 R *	1	10
91	1 617 S00 T4M	БЛОК АККУМУЛЯТОРОВ 10,8V, 1,5Ah, LI	1	3 309,68 R *	1	40
101	2 609 110 883	болт	1	36,72 R *	7	10
107	2 609 111 314	Винт потайной	1	62,07 R *	1	11
653	1 600 A00 M6P	БЫСТРОЗАРЯДНОЕ УСТРОЙСТВО EU AL 1110 CV 230/10.8-12V	1	1 650,47 R *	1	33
802	2 609 199 724	Двигатель 10,8V	1	1 102,35 R *	1	30
808	2 609 136 347	Этикетка типа	1	101,41 R *	1	13

* Рекомендованные розничные цены в рублях без НДС. Рекомендованные розничные цены не являются обязательными. Точную информацию о розничных ценах можно получить у дилеров ООО «Роберт Бош».Данная информация не является офертой, определяемой положениями статей 435, 437 Гражданского Кодекса РФ.

ООО Роберт Бош
Max-Lang-Strasse 40-46
DE-70771 Leinfelden-Echterdingen
https://www.boschtoolservice.com

Инструкции по смазке продукта : АККУМУЛЯТОРНАЯ ДРЕЛЬ-ШУРУ - GSR 1080-2-LI - 3 601 JE2 000

Отсвуствует информация по смазке на этот продукт

ООО Роберт Бош
Max-Lang-Strasse 40-46
DE-70771 Leinfelden-Echterdingen
https://www.boschtoolservice.com

Информация о продукте : АККУМУЛЯТОРНАЯ ДРЕЛЬ-ШУРУ - GSR 1080-2-LI - 3 601 JE2 000

Номер продукта	3 601 JE2 000
Описание	АККУМУЛЯТОРНАЯ ДРЕЛЬ-ШУРУ
Текст DIN	
ID_Text_Ext	
Название инструмента	GSR 1080-2-LI
Напряжение_1	10.8 V
Код страны производителя	EU

ООО Роберт Бош
Max-Lang-Strasse 40-46
DE-70771 Leinfelden-Echterdingen
https://www.boschtoolservice.com

Иллюстрация – Тип - E

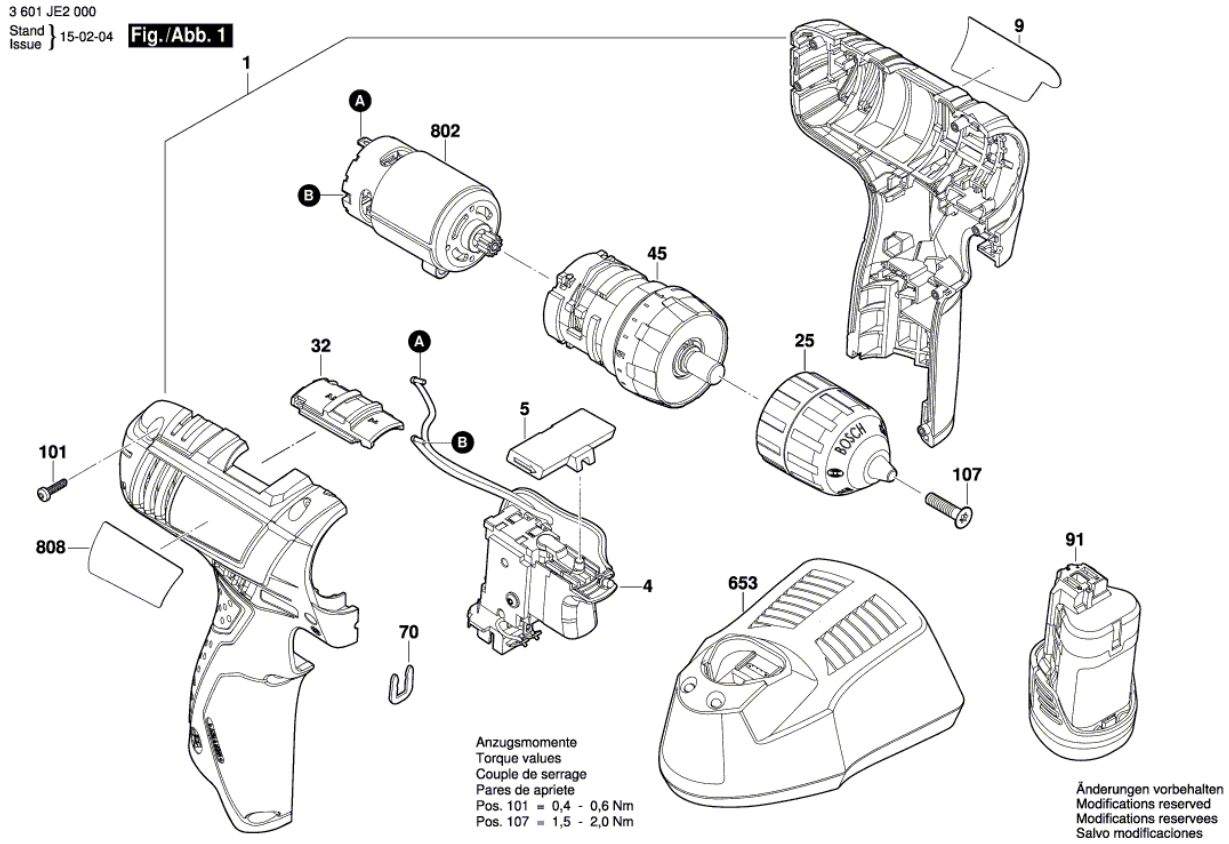

ООО Роберт Бош
Max-Lang-Strasse 40-46
DE-70771 Leinfelden-Echterdingen
https://www.boschtoolservice.com