ТРИММЕР ДЛЯ ТРАВЫ

UniversalGrassCut 18-260 | 3 600 HC1 D00

Содержание

Перечень запасных частей 2

Инструкции по смазке продукта 4

Информация о продукте 5

Иллюстрация – Тип 6

ООО Роберт Бош
Max-Lang-Strasse 40-46
DE-70771 Leinfelden-Echterdingen
https://www.boschtoolservice.com

Перечень запасных частей

Позиция	Номер детали	Описание	Иллюстрация	Цена	Количество	Ценовая группа
1	1 600 A01 54M	НИЖНЯЯ ЧАСТЬ КОРПУСА	1	522,50 RUB *	1	22
2	1 600 A01 54N	Блок двигателя	1	1 772,50 RUB *	1	32
4	1 600 A01 54T	Электронный Блок	1	2 060,83 RUB *	1	33
15	1 600 A01 54U	РАСЦЕПИТЕЛЬ	1	64,17 RUB *	1	10
16	1 614 610 012	Пружина сжатия	1	64,17 RUB *	1	10
17	1 600 A01 54W	ПРЕДОХРАНИТЕЛЬНЫЙ ВЫКЛЮЧА	1	64,17 RUB *	1	10
18	2 609 001 975	ПРУЖИНА ВЫКЛЮЧАТЕЛЯ	1	64,17 RUB *	1	10
19	2 603 490 022	болт 4x16	1	64,17 RUB *	25	10
21	1 600 A01 54Z	ВЕРХНЯЯ ЧАСТЬ КОРПУСА	1	262,50 RUB *	1	17
26	1 600 A01 555	НАПРАВЛЯЮЩАЯ ТРУБА	1	64,17 RUB *	1	10
27	1 600 A01 556	ПЕРЕДНЯЯ ЧАСТЬ КОРПУСА	1	293,33 RUB *	1	18
28	1 600 A01 557	ТЫЛЬНАЯ ЧАСТЬ КОРПУСА	1	262,50 RUB *	1	17
31	1 600 A01 55A	ПЕРЕМЫЧКА РУЧКИ	1	385,00 RUB *	1	20
33	1 600 A01 55B	КЛАВИША	1	64,17 RUB *	1	10
34	1 604 611 025	Пружина сжатия	1	100,83 RUB *	1	11
35	1 600 A01 575	КНОПКА	1	64,17 RUB *	1	10
36	2 609 005 925	ПРУЖИНА	1	64,17 RUB *	1	10
37	1 600 A01 55E	ДОПОЛНИТЕЛЬНЫЙ КОРПУС	1	185,83 RUB *	1	15
38	1 600 A01 55F	ПЕДАЛЬ	1	147,50 RUB *	1	14
39	1 600 A01 55G	Корпус муфты	1	64,17 RUB *	1	10
40	1 600 A01 55H	СТУПИЦА	1	126,67 RUB *	1	13
41	1 600 A01 55J	Пружина сжатия	1	64,17 RUB *	1	10
42	1 600 A01 55K	КОЛЕСНАЯ ПАРА	1	445,00 RUB *	1	21
43	1 600 A01 C4F	ЗАЩИТНЫЙ КОЖУХ	1	1 190,00 RUB *	1	29
45	2 916 650 006	ПРЕДОХРАНИТЕЛЬНАЯ СКОБА DIN 471-15x1-FSt	1	100,83 RUB *	1	11
46	2 603 490 021	ВИНТ С ГОЛОВКОЙ TORX 4x12	1	64,17 RUB *	2	10
91	2 607 337 211	БЛОК АККУМУЛЯТОРОВ PBA 2,0 Ah W-B	1	5 191,67 RUB *	1	43
653	2 607 226 077	ЗАРЯДНОЕ УСТРОЙСТВО EU AL 1815 CV 230/14,4-18V 3h	1	3 405,83 RUB *	1	38
808	1 601 11A 6KY	Этикетка типа	1	126,67 RUB *	1	13
832	1 607 000 DF7	ДОПОЛНИТЕЛЬНАЯ РУКОЯТКА	1	2 480,83 RUB *	1	35
847	1 607 000 D6W	СОЕДИНИТЕЛЬНЫЙ КОМПЛЕКТ	1	4 132,50 RUB *	1	40

* Рекомендованные розничные цены в рублях с НДС. Рекомендованные розничные цены не являются обязательными. Точную информацию о розничных ценах можно получить у дилеров ООО «Роберт Бош». Данная информация не является офертой, определяемой положениями статей 435, 437 Гражданского Кодекса РФ. Данный сайт предназначен только для подбора оригинальных запасных частей. Для осуществления заказа, пожалуйста, обращайтесь к ближайшему дилеру или в авторизованные сервисные центры

ООО Роберт Бош
Max-Lang-Strasse 40-46
DE-70771 Leinfelden-Echterdingen

Перечень запасных частей

Позиция	Номер детали	Описание	Иллюстрация	Цена	Количество	Ценовая группа
44/5	1 600 A01 56W	ДОЗАТОР ЛЕСКИ	2	1 190,00 RUB *	1	29
44/5/3	1 600 A01 56V	МАНЖЕТА	2	64,17 RUB *	1	10
44/6	1 600 A01 R5J	Крышка катушки	2	1 190,00 RUB *	1	29
844	1 607 000 DC0	ИЗМЕЛЬЧАЮЩАЯ ГОЛОВКА	2	2 248,33 RUB *	1	34
844/3	1 607 000 DB9	БАЛАНСИР	2	522,50 RUB *	1	22

* Рекомендованные розничные цены в рублях с НДС. Рекомендованные розничные цены не являются обязательными. Точную информацию о розничных ценах можно получить у дилеров ООО «Роберт Бош». Данная информация не является офертой, определяемой положениями статей 435, 437 Гражданского Кодекса РФ. Данный сайт предназначен только для подбора оригинальных запасных частей. Для осуществления заказа, пожалуйста, обращайтесь к ближайшему дилеру или в авторизованные сервисные центры

ООО Роберт Бош
Max-Lang-Strasse 40-46
DE-70771 Leinfelden-Echterdingen

Инструкции по смазке продукта : ТРИММЕР ДЛЯ ТРАВЫ - UniversalGrassCut 18-260 - 3 600 HC1 D00

Отсвуствует информация по смазке на этот продукт

ООО Роберт Бош
Max-Lang-Strasse 40-46
DE-70771 Leinfelden-Echterdingen
https://www.boschtoolservice.com

Информация о продукте : ТРИММЕР ДЛЯ ТРАВЫ - UniversalGrassCut 18-260 - 3 600 HC1 D00

Номер продукта	3 600 HC1 D00
Описание	ТРИММЕР ДЛЯ ТРАВЫ
Текст DIN	
ID_Text_Ext	
Название инструмента	UniversalGrassCut 18-260
Напряжение_1	18 V
Код страны производителя	EU

ООО Роберт Бош
Max-Lang-Strasse 40-46
DE-70771 Leinfelden-Echterdingen
https://www.boschtoolservice.com

Иллюстрация – Тип - E

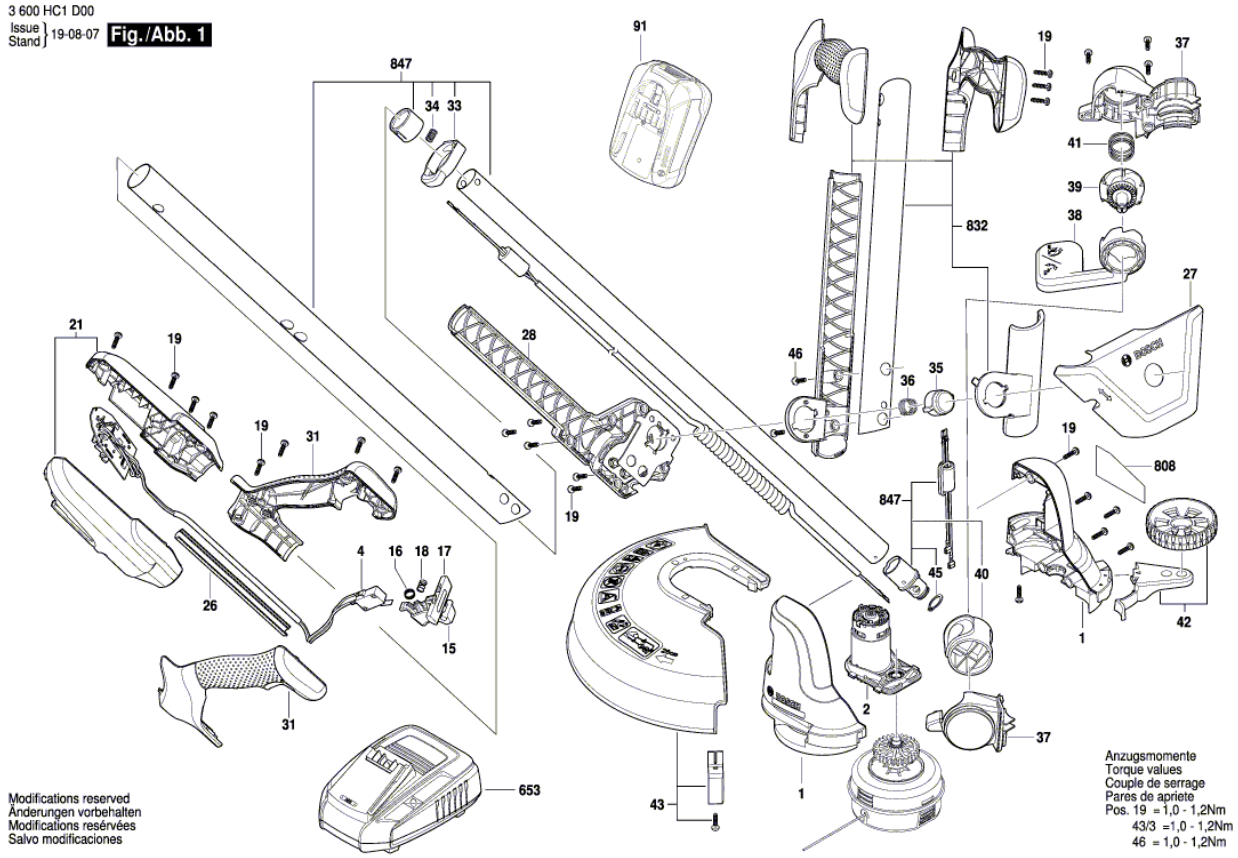

ООО Роберт Бош
Max-Lang-Strasse 40-46
DE-70771 Leinfelden-Echterdingen
https://www.boschtoolservice.com

Иллюстрация – Тип - E

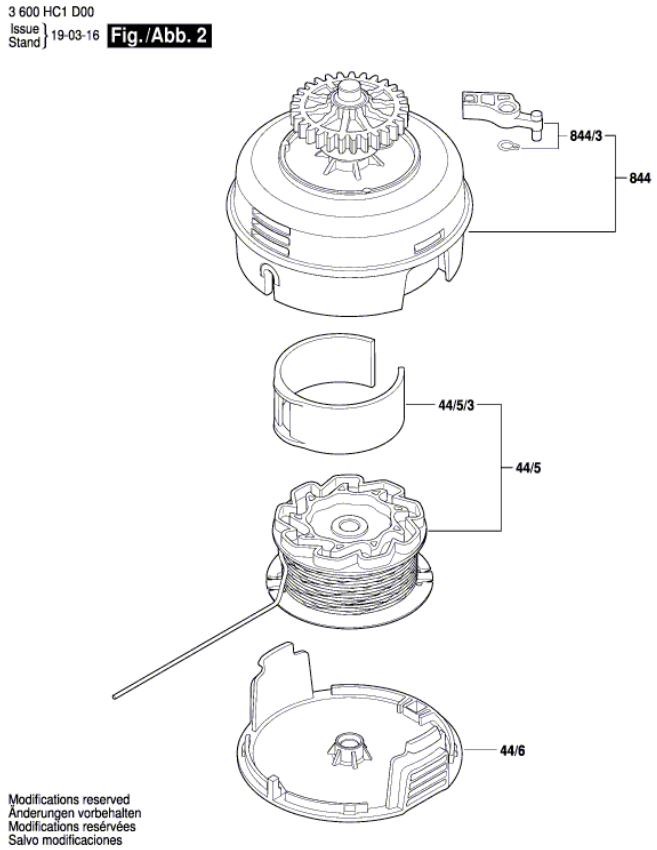

ООО Роберт Бош
Max-Lang-Strasse 40-46
DE-70771 Leinfelden-Echterdingen
https://www.boschtoolservice.com

Иллюстрация – Тип - E

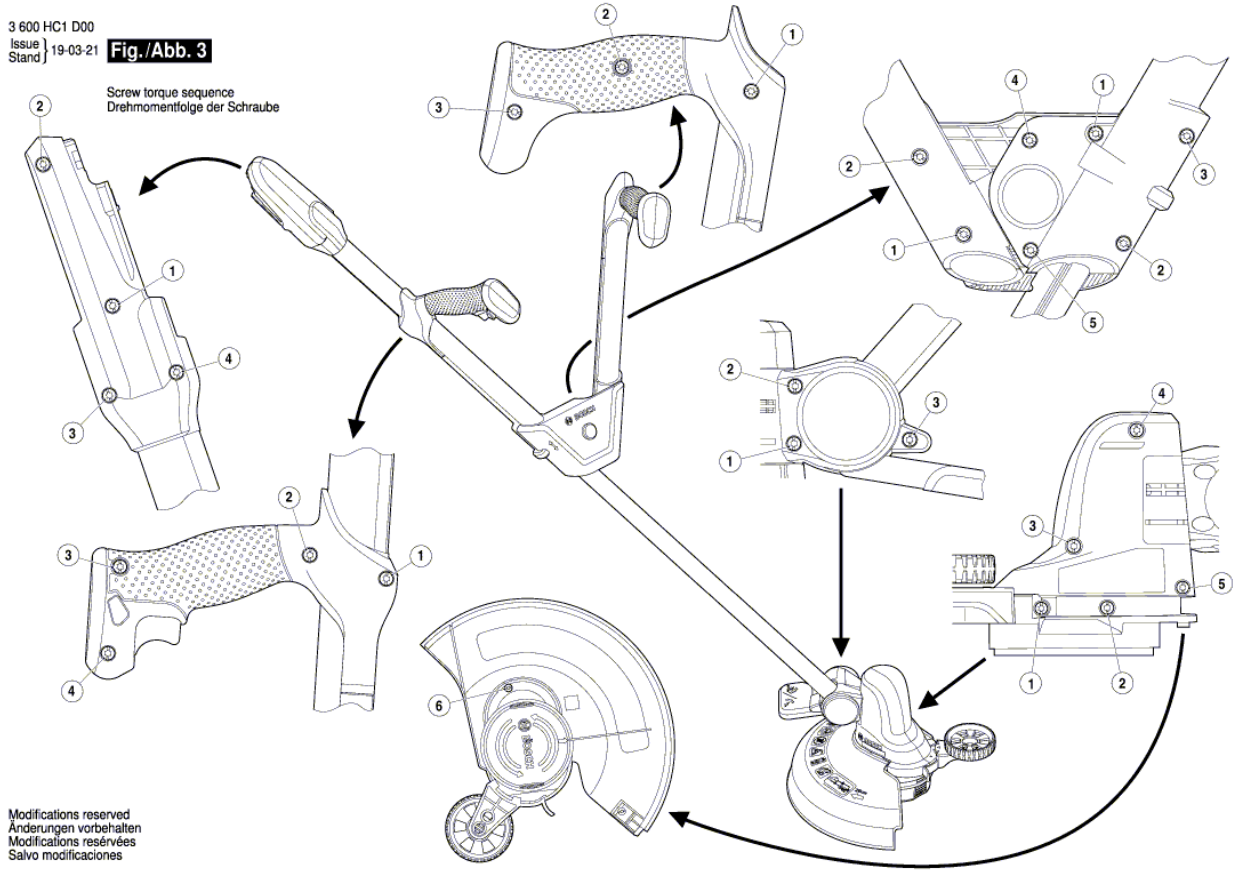

ООО Роберт Бош
Max-Lang-Strasse 40-46
DE-70771 Leinfelden-Echterdingen
https://www.boschtoolservice.com